Grot lutowniczy COMPOSIT w formacie 2D

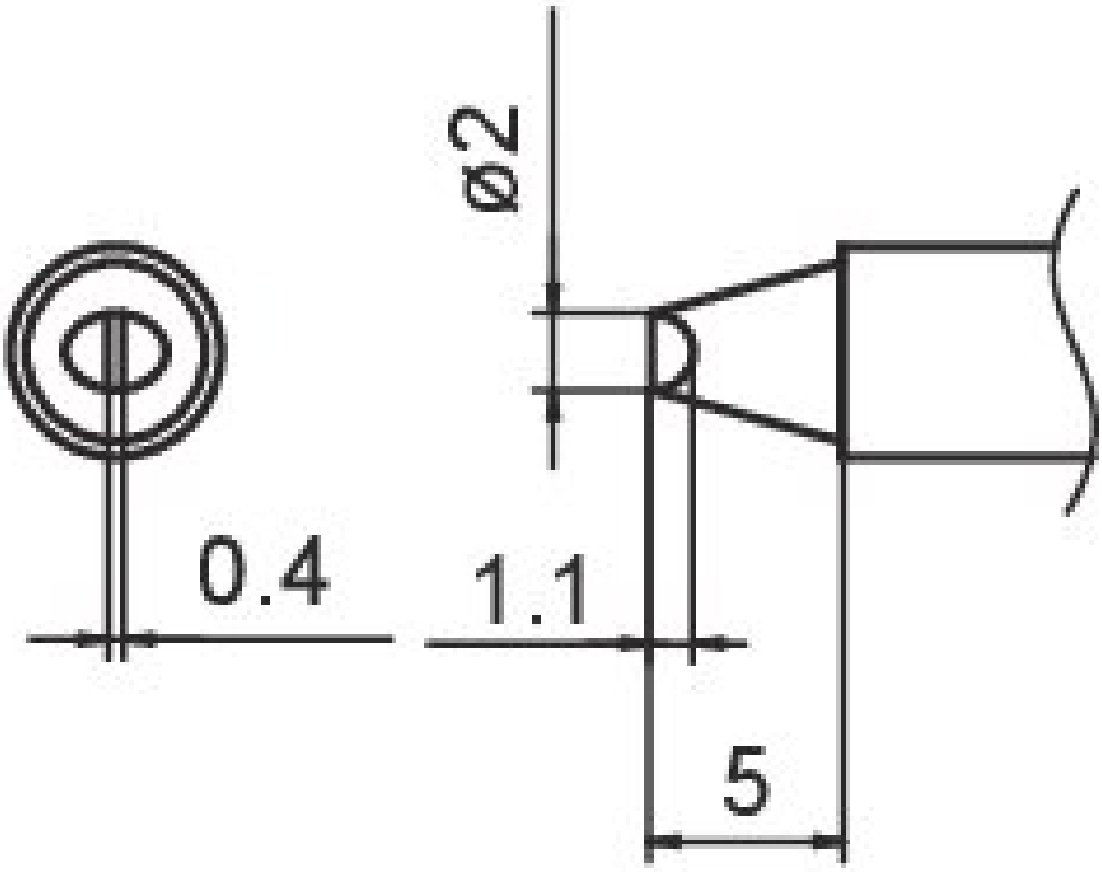

• do lutownicy HAKKO FM 2027/2028

Numer artykułu.	**WL74974**
Producent	HAKKO
Numer artykułu producenta.	T15-D2
Dane producenta GPSR	TBK - Technisches Büro Kullik GmbH Industriestrasse 27 DE-56276 Großmaischeid www.kullik.com/
Długość	220 mm
Szerokość	45 mm
Wysokość	7 mm

Jednostka sprzedaży	1 sztuka
Jednostka treści	1 sztuka
Seria wskazówek	T15
Kształt końcówki	dłutowaty
Wyrównanie końcówek	prosty
Pasująca rękojeść	FM-2027, FM-203, FM-206, FX-950, FX-951, FX-952
Zgodny z ESD	nie