Grot lutowniczy COMPOSIT Format BL

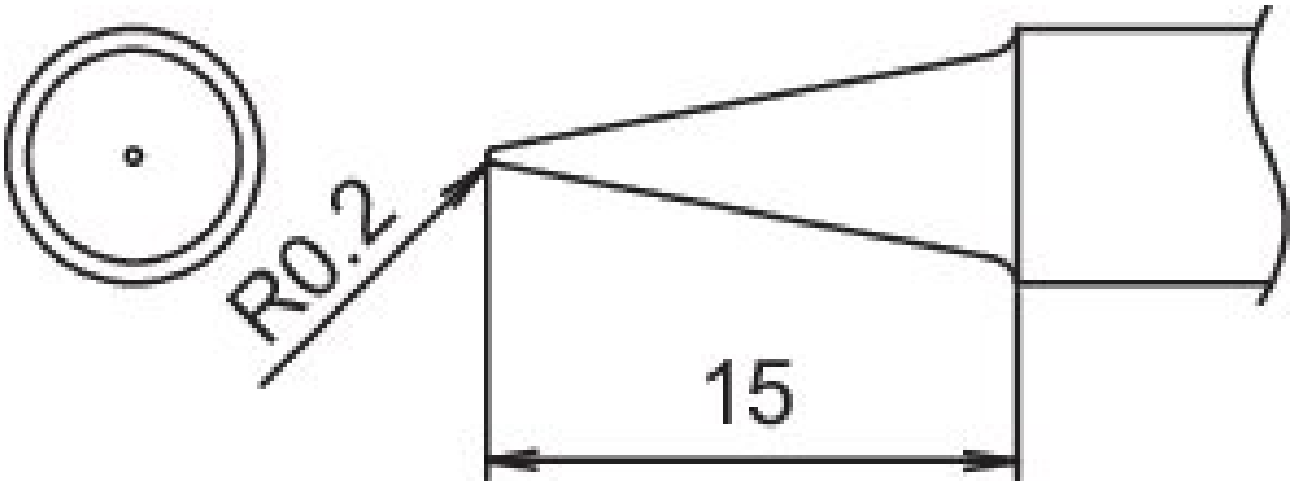

• do lutownicy HAKKO FM 2030 i lutownicy HAKKO N2 FM 2031 (dysza A - B 3121)

Numer artykułu.	**WL74926**
Producent	HAKKO
Numer artykułu producenta.	T22-BL
Dane producenta GPSR	TBK - Technisches Büro Kullik GmbH Industriestrasse 27 DE-56276 Großmaischeid www.kullik.com/
Długość	220 mm
Szerokość	45 mm
Wysokość	10 mm
Jednostka sprzedaży	1 sztuka
Jednostka treści	1 sztuka
Seria wskazówek	T22
Zgodny z ESD	nie