# Grot lutowniczy AWG 28 do 18

| STRANDED | SOLID | mm (in) |
|---|---|---|
| 28 (19 x 40) AWG<br>27 (7 x 35) AWG | 26 AWG | 0.40<br>(0.0157) |
| 26 (19 x 38) AWG<br>26 (10 x 36) AWG | 24 AWG | 0.51<br>(0.0201) |
| 24 (19 x 36) AWG<br>24 (7 x 32) AWG | 22 AWG | 0.64<br>(0.0252) |
| 22 (19 x 34) AWG | 20 AWG | 0.81<br>(0.0319) |
| 20 (42 x 36) AWG<br>20 (19 x 32) AWG<br>20 (7 x 28) AWG | 18 AWG | 1.02<br>(0.0402) |
| 18 (19 x 30) AWG | 16 AWG | 1.29<br>(0.0508) |

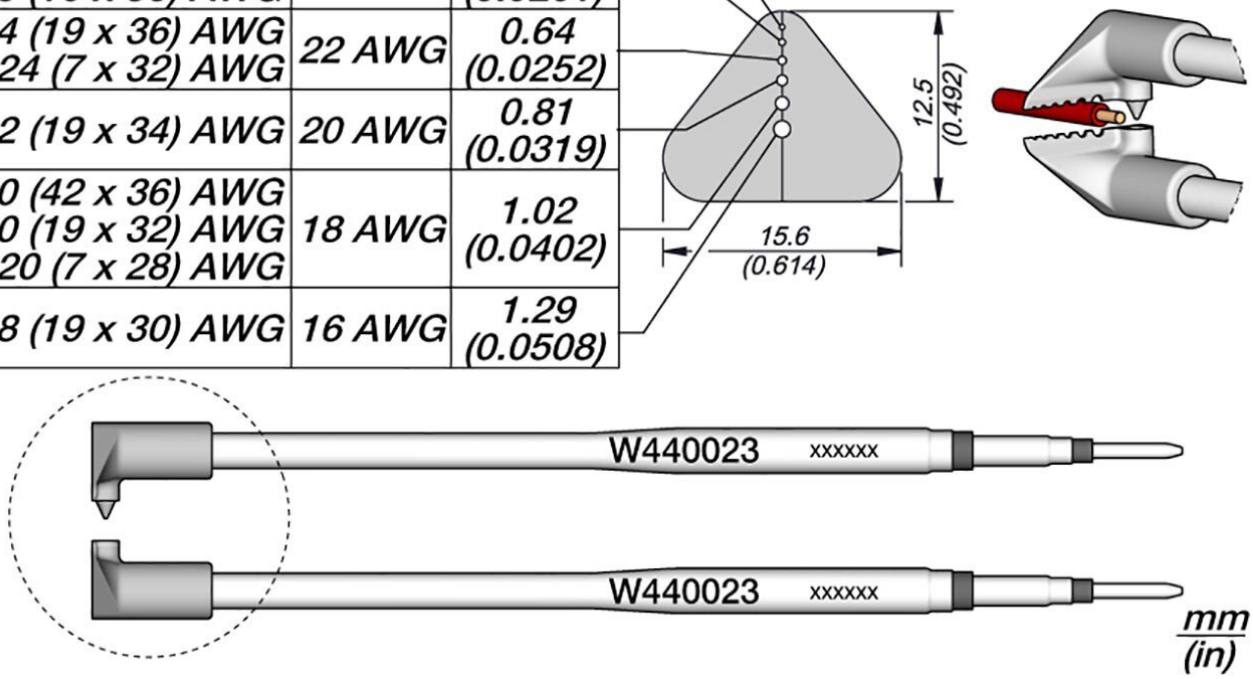


• szczególnie do ściągania izolacji z przewodów wysokotemperaturowych z materiałów termostabilnych takich jak teflon, kapton, guma silikonowa itp.
• od AWG 28 do 18 (0,321 mm do 1,020 mm)
• samocentrująca konstrukcja zapewniająca idealne ustawienie końcówki

| | |
|---|---|
| **Numer artykułu.** | **WL46483** |
| Model | W440023 |
| Producent | JBC |
| Numer artykułu producenta. | W440023 |
| Dane producenta GPSR | JBC Soldering SL<br>Ramón y Cajal 3<br>ES-08750 Molins De Rei<br>www.jbctools.com |
| Jednostka sprzedaży | 1 sztuka |

| | |
|---|---|
| Jednostka treści | 1 sztuka |
| Seria produktów | W440 |
| Seria wskazówek | W440 |
| Wymiary końcówki | 15,6 x 12,5 mm |
| Kształt końcówki | Forma specjalna |
| Wyrównanie końcówek | prosty |
| Pasująca rękojeść | WS440 |
| Zgodny z ESD | nie |
| AWG | 28 - 18 |