Grot lutowniczy, kształt klingi, 22 x 1,8 mm

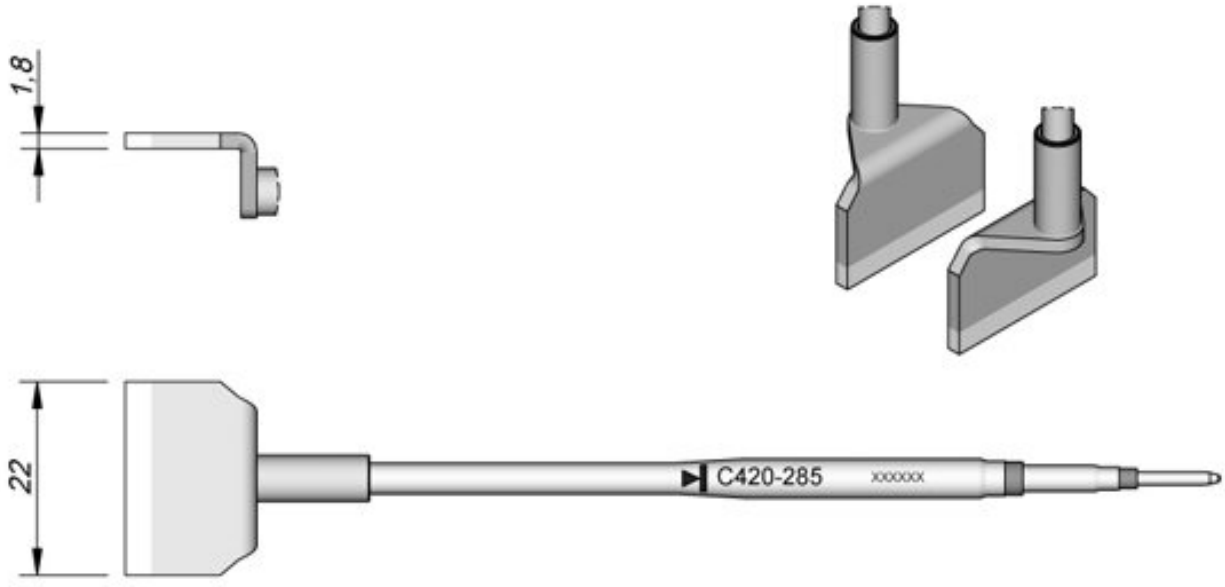

Groty lutownicze z serii C420 nadają do lutowania i rozlutowywania elementów SMD. Groty lutownicze są kompatybilne z pęsetą termiczną HT420 i są sprzedawane oddzielnie.

Numer artykułu.	**WL41678**
Model	C420-285
Producent	JBC
Numer artykułu producenta.	C420285
Dane producenta GPSR	JBC Soldering SL Ramón y Cajal 3 ES-08750 Molins De Rei www.jbctools.com
Jednostka sprzedaży	1 sztuka
Jednostka treści	1 sztuka
Seria produktów	C420
Seria wskazówek	C420
W tym zintegrowane ogrzewanie	tak
Wymiary końcówki	22 x 1,8 mm
Aplikacje napiwkowe	do Dual-in-Line-IC

Kształt końcówki	kształt ostrza
Wyrównanie końcówek	prosty
Pasująca rękojeść	AT420, HT420
Zgodny z ESD	nie