Grot lutowniczy pin / łącznik, śr.: 0,8 mm

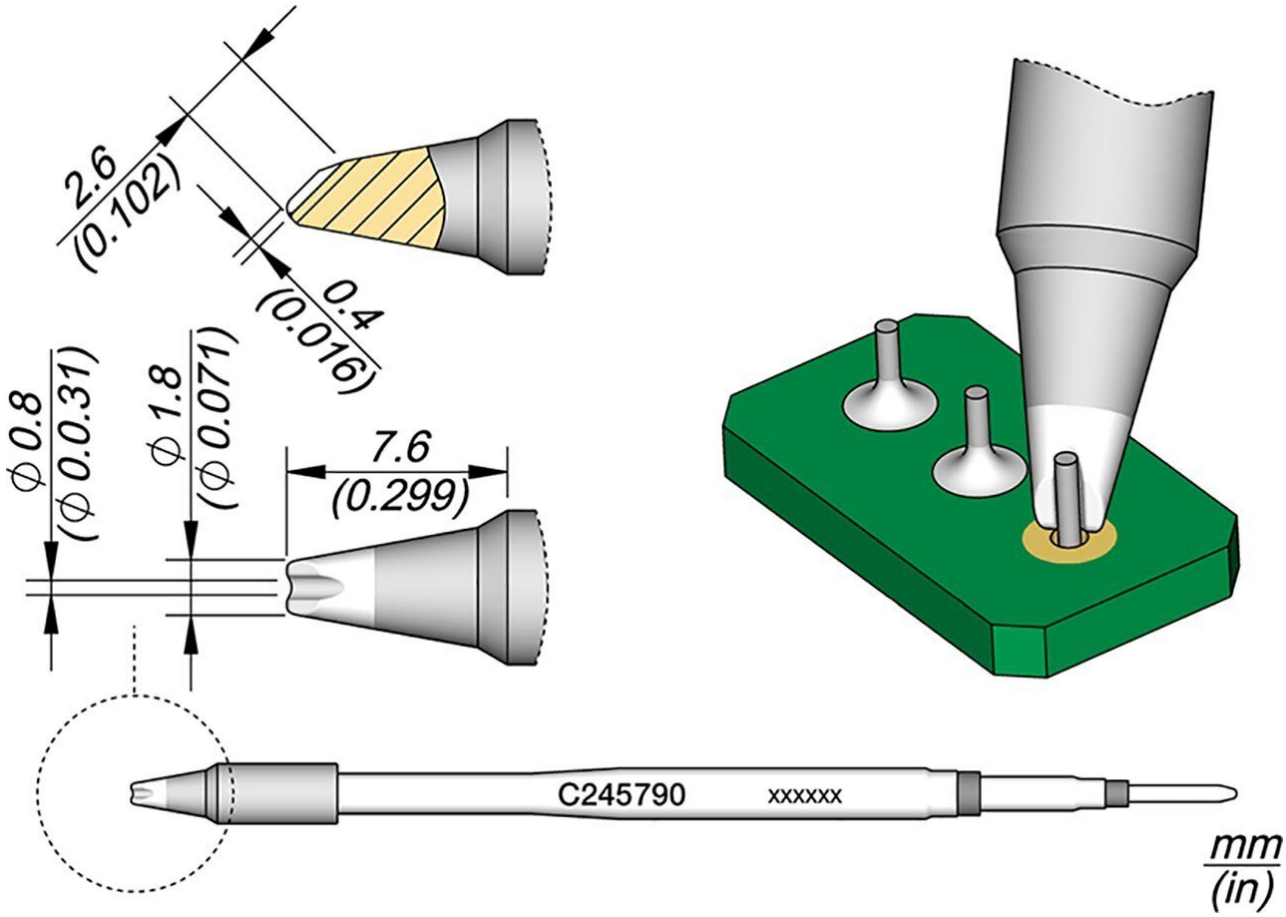

Groty lutownicze z serii C245 do kolb lutowniczych T245 (dawniej AD-2245). Elementy przeznaczone do ogólnych prac związanych z lutowaniem. Uchwyt do odkładania wyposażony w tryb uśpienia i spoczynku.

- specjalnie do lutowania kabli i połączeń o średnicy do 0,8 mm
- z wyżłobieniem

Numer artykułu.	**WL39889**
Model	C245-790
Producent	JBC
Numer artykułu producenta.	C245790
Dane producenta GPSR	JBC Soldering SL Ramón y Cajal 3 ES-08750 Molins De Rei

	www.jbctools.com
Długość z opakowaniem	110 mm
Szerokość z opakowaniem	12 mm
Wysokość z opakowaniem	12 mm
Jednostka sprzedaży	1 sztuka
Jednostka treści	1 sztuka
Seria produktów	C245
Seria wskazówek	C245
W tym zintegrowane ogrzewanie	tak
Średnica wewnętrzna	0,8 mm
Średnica zewnętrzna	1,8 mm
Długość końcówki	7,6 mm
Kształt końcówki	Forma specjalna
Wyrównanie końcówek	fazowany
Pasująca rękojeść	T245
Zgodny z ESD	nie