Rama stołu Sintro, 930x750 mm, nośność 200 kg

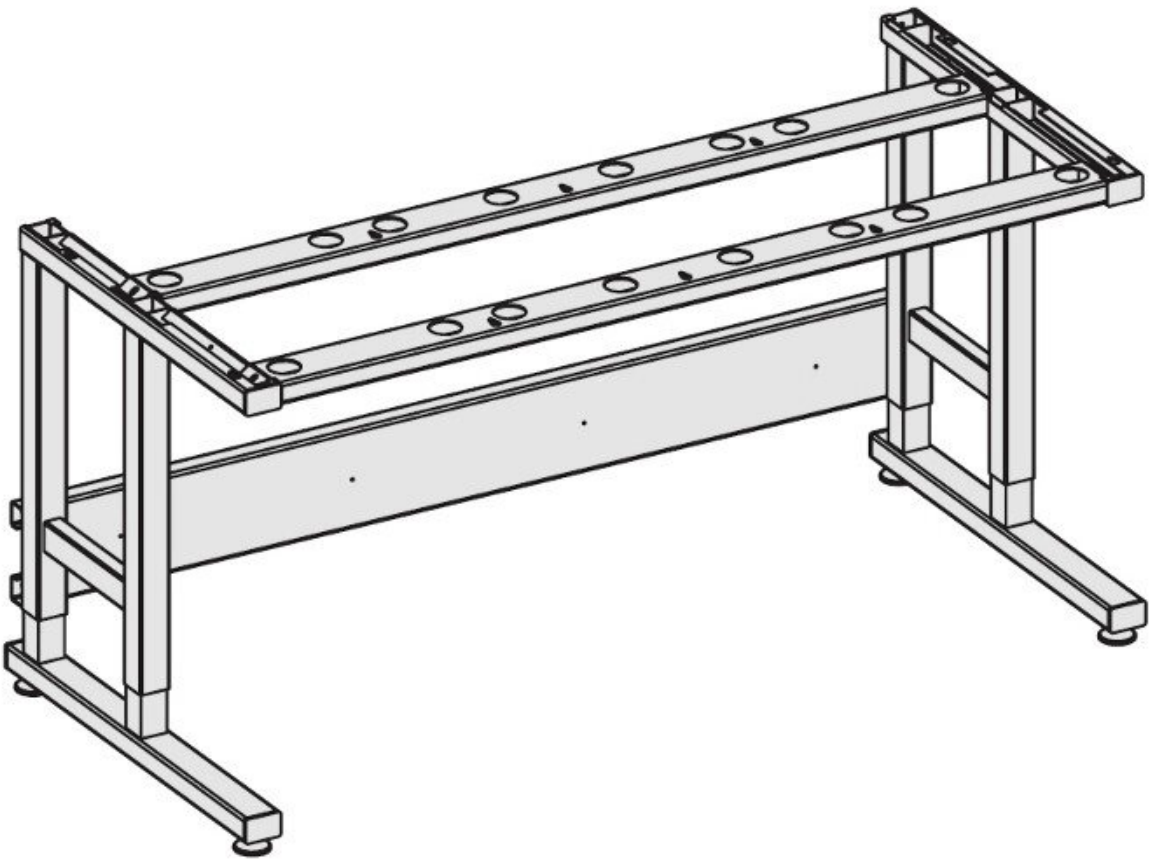

Rama stołu Karl charakteryzuje się solidną konstrukcją i wysoką nośnością.
• regulacja wysokości za pomocą śrub mocujących
• solidna konstrukcja stalowa
• regulacja wysokości od 740 - 1040 mm
• Elementy regulacji wysokości w części nożnej
• Powierzchnia robocza może być obciążona 200 kg jednolitego obciążenia powierzchniowego

Numer artykułu.	**WL38688**
Model	25.003.70
Linia modelowa	Sintro
Producent	KARL
Numer artykułu producenta.	25.003.70

Dane producenta GPSR	Andreas KARL GmbH & Co. KG Hauptstraße 26 DE-85777 Fahrenzhausen www.karl.eu
Szerokość	930 mm
Wysokość	740 mm
Głębokość	750 mm
Jednostka sprzedaży	1 sztuka
Jednostka treści	1 sztuka
Informacje o kolorze producenta	jasnoszary (RAL 7035)
Rodzaj regulacji wysokości	śruby mocujące
Regulowana wysokość	740 – 1040 mm
Materiał (rama)	stal malowana proszkowo
Materiał (blat stołu)	Twardy laminat
W tym punkt uziemienia	nie
Nośność	200 kg
Zgodny z ESD	nie