Grot lutowniczy do i_CON

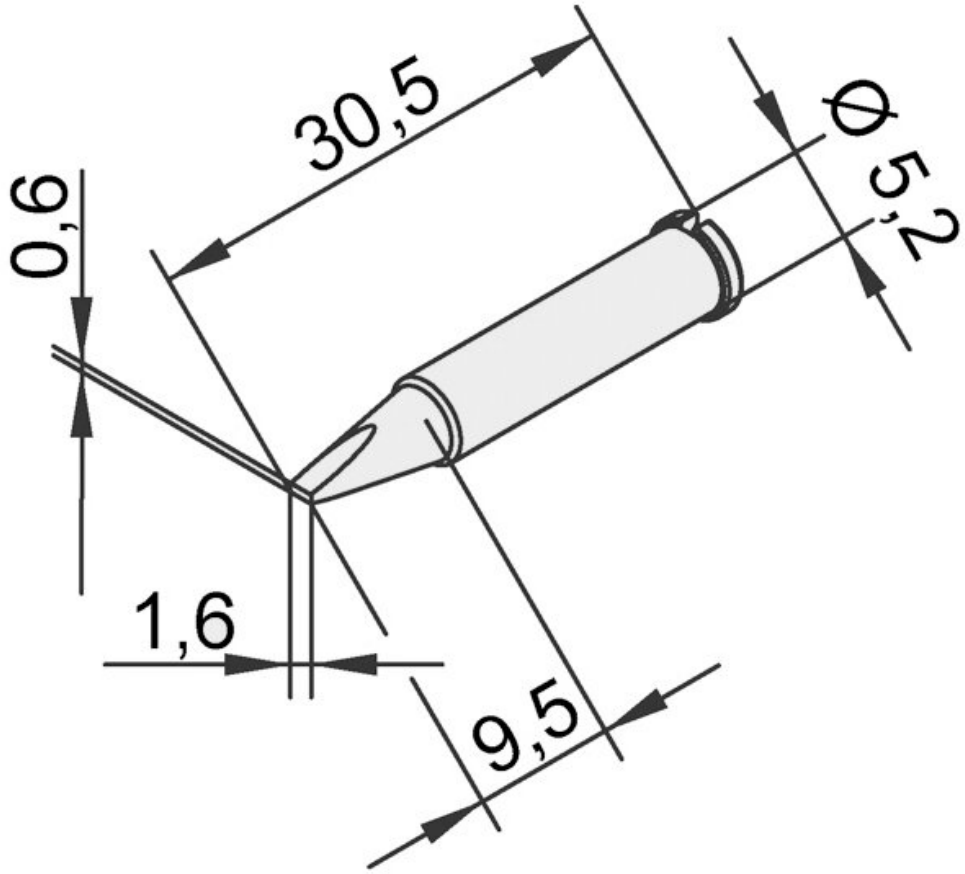

• Seria grotów do lutowania ciągłego ERSA i-Tip z powłoką ERSADUR-LF do narzędzia i-TOOL
• Jednostka opakowaniowa z 1 grotem lutowniczym i opakowaniem SB

Numer artykułu.	**WL36129**
Model	102CD-LF16
Producent	ERSA
Numer artykułu producenta.	0102CDLF16/SB
Dane producenta GPSR	ERSA GmbH Leonhard-Karl-Strasse 24 DE-97877 Wertheim www.ersa.de
Długość	31 mm

Długość z opakowaniem	100 mm
Szerokość z opakowaniem	60 mm
Wysokość z opakowaniem	5 mm
Jednostka sprzedaży	1 sztuka
Jednostka treści	1 sztuka
Całkowita długość	30,5 mm
Seria produktów	102
Zgodny z RoHS	tak
Seria wskazówek	102
Średnica wewnętrzna (wał)	3,5 mm
Średnica zewnętrzna (wał)	5,2 mm
Średnica grotu lutowniczego	1 mm
Kształt końcówki	dłutowaty
Wyrównanie końcówek	prosty
Powłoka końcówki lutowniczej	Końcówka do lutowania
Pasująca rękojeść	i-TOOL, i-TOOL NANO, i-TOOL PICO
Zgodny z ESD	nie