Grot lutowniczy do Multitip C15 / Tip 260

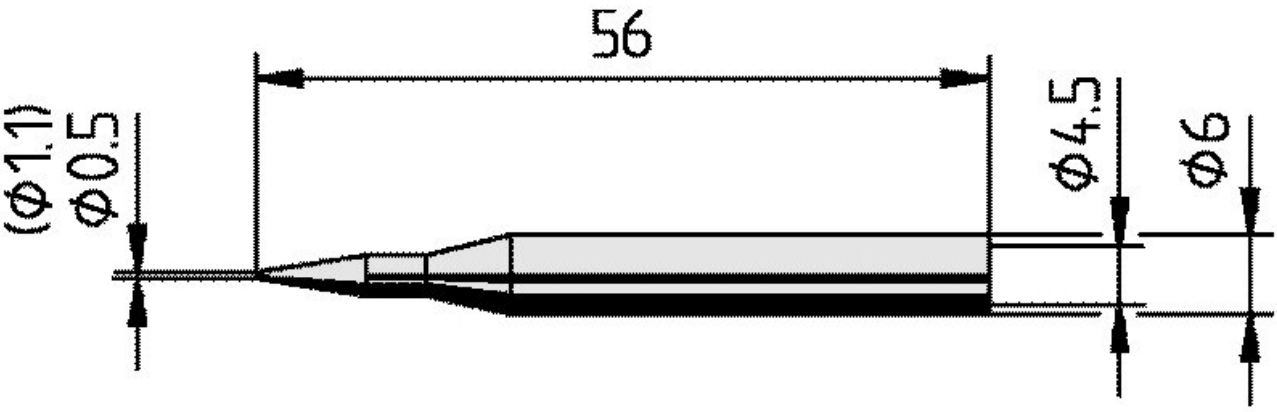

• Grot do lutowania ciągłego do ERSA Tip 260 i Multitip C15
• Jednostka opakowaniowa z 1 grotem do lutowania ciągłego w opakowaniu do sprzedaży samoobsługowej

Numer artykułu.	**WL36061**
Model	162BD
Producent	ERSA
Numer artykułu producenta.	0162BD/SB
Dane producenta GPSR	ERSA GmbH Leonhard-Karl-Strasse 24 DE-97877 Wertheim www.ersa.de
Długość	56 mm
Długość z opakowaniem	88 mm
Szerokość z opakowaniem	62 mm
Wysokość z opakowaniem	12 mm
Jednostka sprzedaży	1 sztuka
Jednostka treści	1 sztuka
Całkowita długość	56 mm
Seria produktów	162
Zgodny z RoHS	tak
Seria wskazówek	162

Średnica wewnętrzna (wał)	4,5 mm
Średnica zewnętrzna (wał)	6 mm
Średnica grotu lutowniczego	1,1 mm
Kształt końcówki	spiczasty ołówkowy
Wyrównanie końcówek	prosty
Powłoka końcówki lutowniczej	Końcówka do lutowania
Pasująca rękojeść	MULTITIP 25, SL 870, TIP 260
Zgodny z ESD	nie