Grot lutowniczy LF-ERSADUR

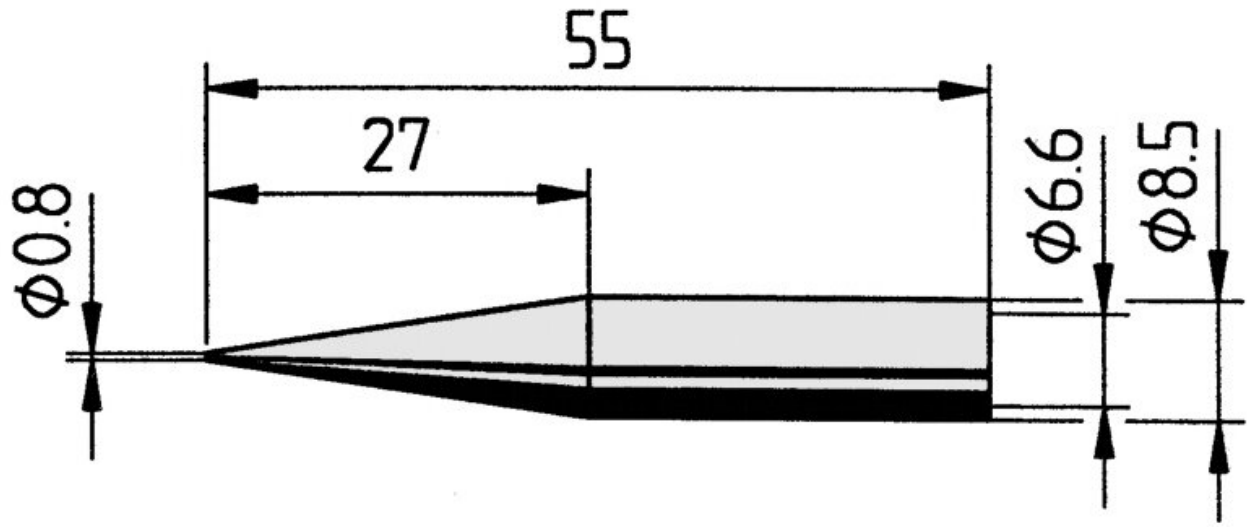

• Grot lutowniczy do lutowania ciągłego z powłoką ERSADUR-LF o zwiększonej żywotności związanej ze zwiększonym zapotrzebowaniem na ciepło stacji lutowniczych ANANLOG 60, ANANLOG 60 A, ANANLOG 80, ANANLOG 80 A, DIGITAL 80 A, DIGITAL 2000 A Wersja z lutownicą Power tool, Multi-Pro, Multi-Sprint, Multi-TC i PTC 70, RDS 80, MICRO-CON 60 iA z kolbą lutowniczą Power tool, TWIN 80 A z kolbą lutowniczą Ergo tool
• Jednostka opakowaniowa z 1 grotem lutowniczym i opakowaniem SB

Numer artykułu.	**WL36050**
Model	842SD-LF
Producent	ERSA
Numer artykułu producenta.	0842SDLF/SB
Dane producenta GPSR	ERSA GmbH Leonhard-Karl-Strasse 24 DE-97877 Wertheim www.ersa.de
Długość	55 mm
Długość z opakowaniem	90 mm
Szerokość z opakowaniem	60 mm
Wysokość z opakowaniem	10 mm
Jednostka sprzedaży	1 sztuka

Jednostka treści	1 sztuka
Całkowita długość	55 mm
Seria produktów	842
Zgodny z RoHS	tak
Seria wskazówek	842
Średnica wewnętrzna (wał)	6,6 mm
Średnica zewnętrzna (wał)	8,5 mm
Średnica grotu lutowniczego	0,8 mm
Kształt końcówki	spiczasty ołówkowy
Wyrównanie końcówek	prosty
Powłoka końcówki lutowniczej	Końcówka do lutowania
Pasująca rękojeść	BASIC TOOL, ERGO TOOL, MULTI-PRO, MULTI-SPRINT, MULTI-TC, POWER-TOOL, PTC 70
Zgodny z ESD	nie