Grot lutowniczy LF-ERSADUR

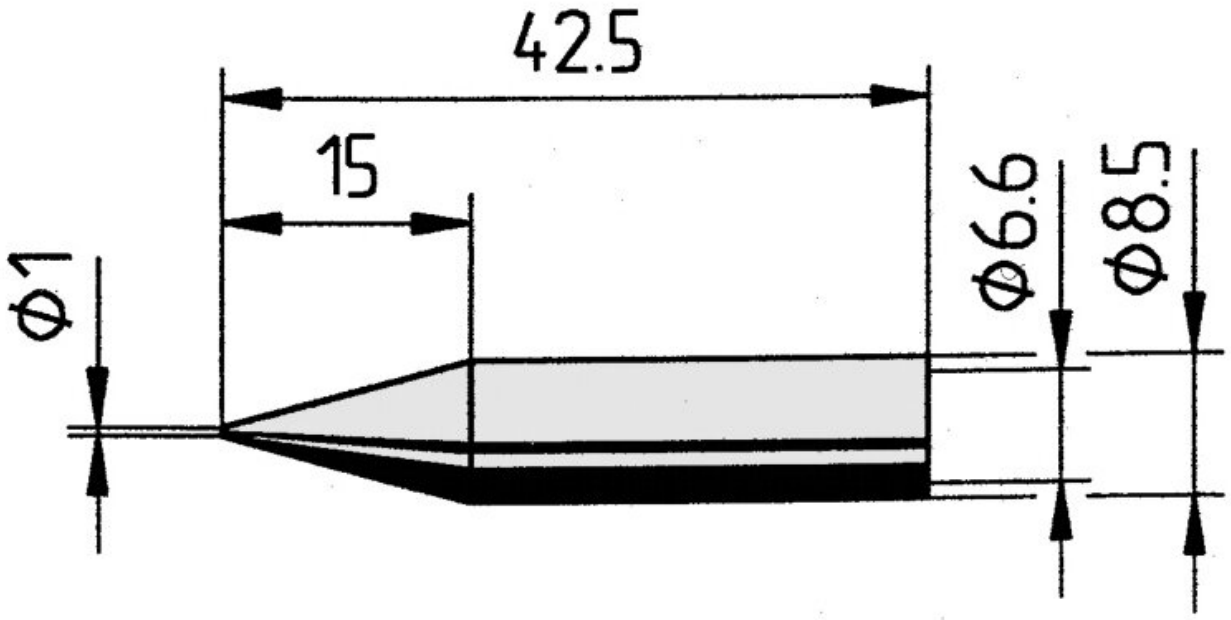

• Grot lutowniczy do lutowania ciągłego z powłoką ERSADUR-LF o zwiększonej żywotności związanej ze zwiększonym zapotrzebowaniem na ciepło stacji lutowniczych ANANLOG 60, ANANLOG 60 A, ANANLOG 80, ANANLOG 80 A, DIGITAL 80 A, DIGITAL 2000 A Wersja z lutownicą Power tool, Multi-Pro, Multi-Sprint, Multi-TC i PTC 70, RDS 80, MICRO-CON 60 iA z kolbą lutowniczą Power tool, TWIN 80 A z kolbą lutowniczą Ergo tool
• Jednostka opakowaniowa z 1 grotem lutowniczym i opakowaniem SB

Numer artykułu.	**WL36041**
Model	842BD-LF
Producent	ERSA
Numer artykułu producenta.	0842BDLF/SB
Dane producenta GPSR	ERSA GmbH Leonhard-Karl-Strasse 24 DE-97877 Wertheim www.ersa.de
Długość	43 mm
Długość z opakowaniem	90 mm
Szerokość z opakowaniem	60 mm

Wysokość z opakowaniem	10 mm
Jednostka sprzedaży	1 sztuka
Jednostka treści	1 sztuka
Całkowita długość	42,5 mm
Seria produktów	842
Zgodny z RoHS	tak
Seria wskazówek	842
Średnica wewnętrzna (wał)	6,6 mm
Średnica zewnętrzna (wał)	8,5 mm
Średnica grotu lutowniczego	1 mm
Kształt końcówki	spiczasty ołówkowy
Wyrównanie końcówek	prosty
Powłoka końcówki lutowniczej	Końcówka do lutowania
Pasująca rękojeść	BASIC TOOL, ERGO TOOL, MULTI-PRO, MULTI-SPRINT, MULTI-TC, POWER-TOOL, PTC 70
Zgodny z ESD	nie