Specjalne groty lutownicze serii C245 do lutownicy T245

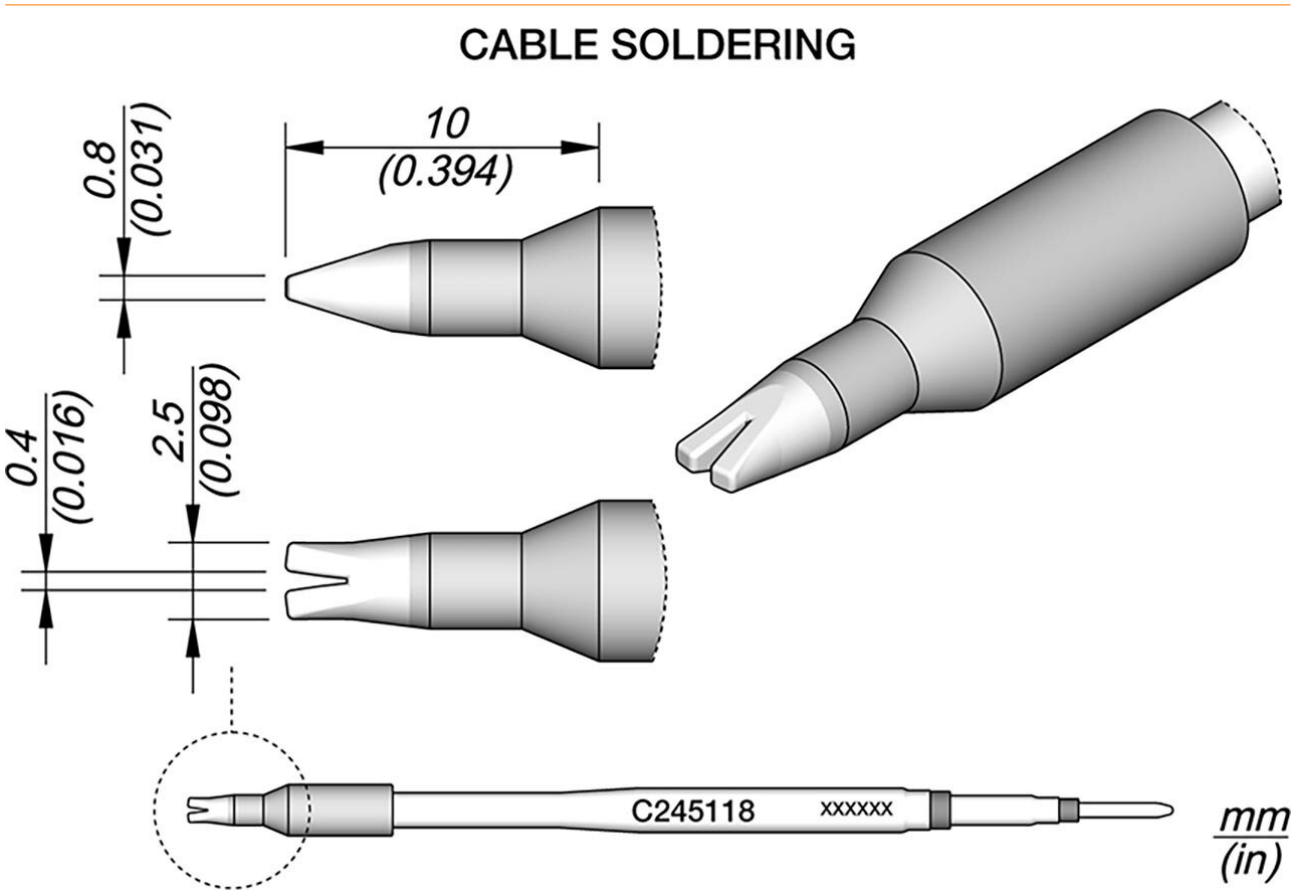

- Szczelina = 0,4 mm
- do lutowania kabli

Numer artykułu.	**WL25540**
Model	C245-118
Producent	JBC
Numer artykułu producenta.	C245118
Dane producenta GPSR	JBC Soldering SL Ramón y Cajal 3 ES-08750 Molins De Rei www.jbctools.com
Długość z opakowaniem	110 mm
Szerokość z opakowaniem	12 mm
Wysokość z opakowaniem	12 mm

Jednostka sprzedaży	1 sztuka
Jednostka treści	1 sztuka
Seria produktów	C245
Seria wskazówek	C245
W tym zintegrowane ogrzewanie	tak
Wymiary końcówki	2,5 x 0,8 mm
Długość końcówki	10 mm
Kształt końcówki	Forma specjalna
Wyrównanie końcówek	fazowany
Pasująca rękojeść	T245
Zgodny z ESD	nie