Para końcówek do rozlutowywania do pęsety do rozlutowywania FM2022, 0,7 x 6 mm

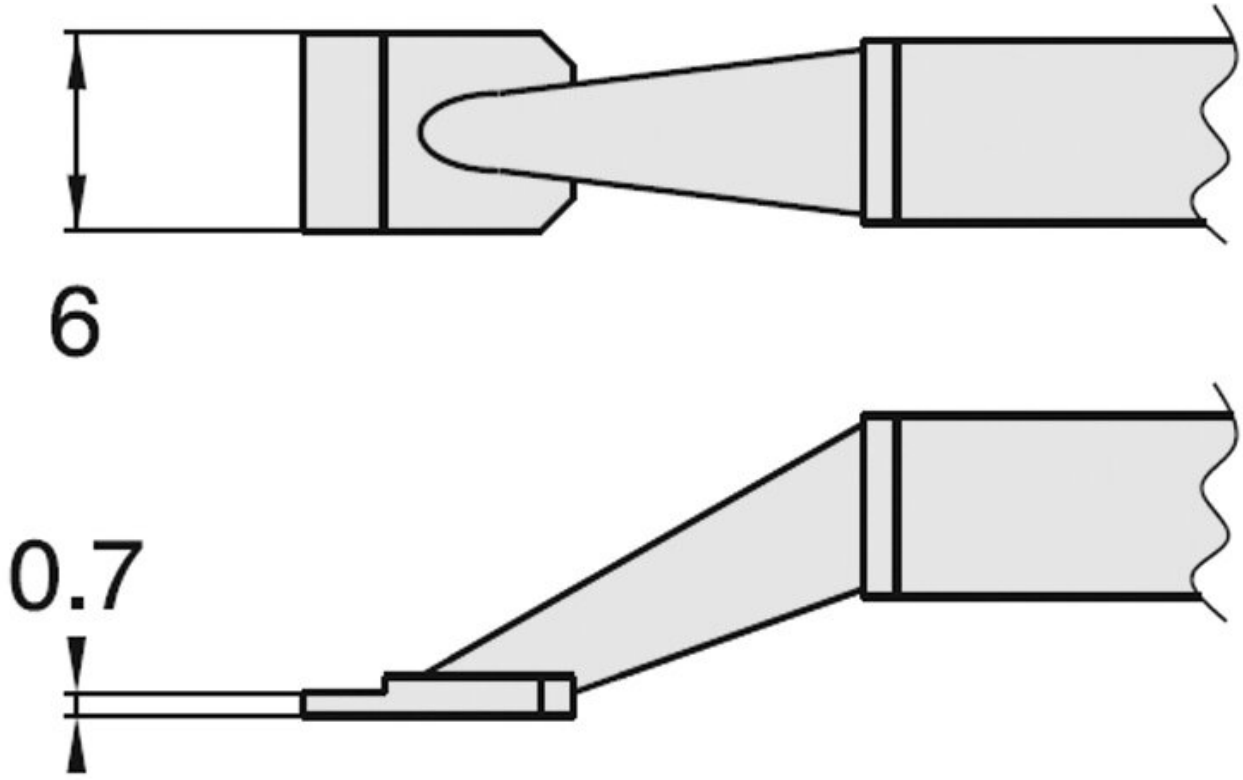

• Pęseta do rozlutowywania równoległego HAKKO FM 2022 (zestaw 2 szt.)

Numer artykułu.	**WL23409**
Model	T8-1005
Producent	HAKKO
Numer artykułu producenta.	T8-1005
Dane producenta GPSR	TBK - Technisches Büro Kullik GmbH Industriestrasse 27 DE-56276 Großmaischeid www.kullik.com/
Długość	170 mm
Szerokość	65 mm
Wysokość	10 mm

Jednostka sprzedaży	1 para
Jednostka treści	1 para
Seria produktów	T8
Seria wskazówek	T8
Wymiary końcówki	0,7 x 6 mm
Kształt końcówki	okrągły
Wyrównanie końcówek	kątowy
Pasująca rękojeść	FM-2022
Zgodny z ESD	nie