Grot lutowniczy w kształcie klingi, strona lewa, 6 x 0,7 mm

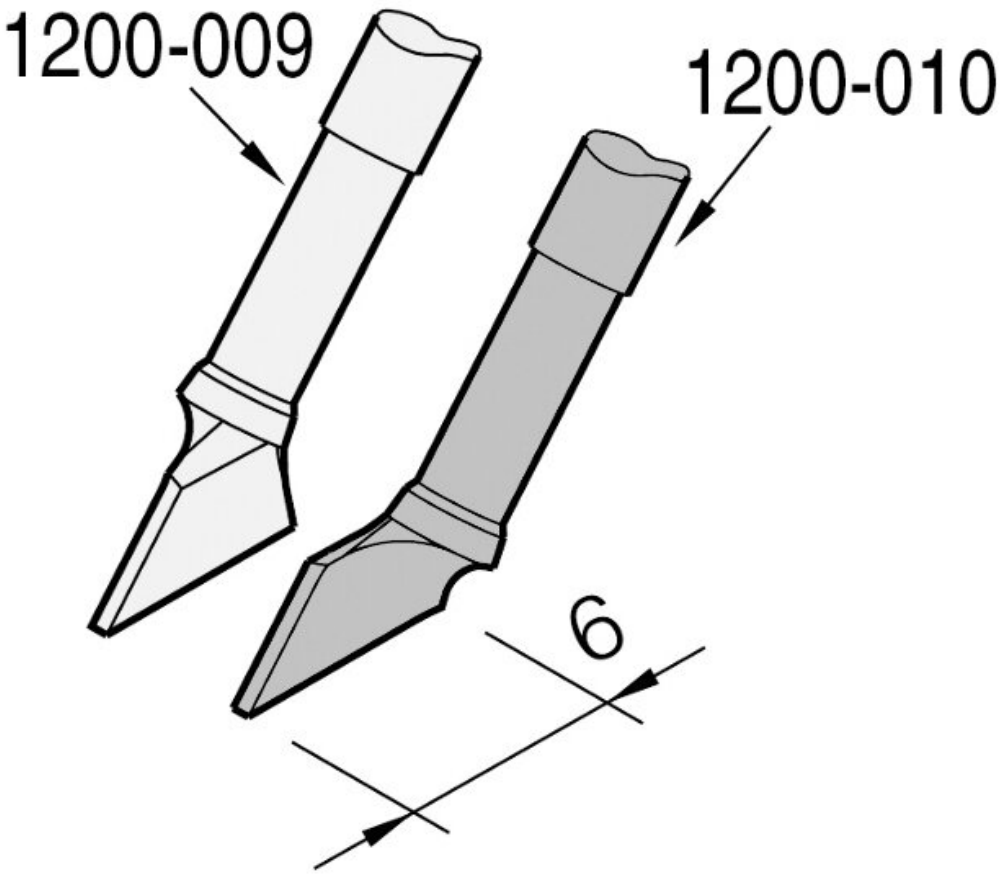

Groty lutownicze z serii C120 są przeznaczone do pęset mikro PA120. Te produkty mogą być używane do lutowania i rozlutowywania komponentów typu chip oraz dual in line. Końcówki są sprzedawane oddzielnie.

- możliwość stosowania w połączeniu z grotem rozlutowniczym C120009
- strona lewa
- jeden grot rozlutowniczy

Numer artykułu.	**WL23227**
Model	C120-010
Producent	JBC
Numer artykułu producenta.	C120010
Dane producenta GPSR	JBC Soldering SL Ramón y Cajal 3

	ES-08750 Molins De Rei www.jbctools.com
Długość z opakowaniem	110 mm
Szerokość z opakowaniem	12 mm
Wysokość z opakowaniem	12 mm
Jednostka sprzedaży	1 sztuka
Jednostka treści	1 sztuka
Seria produktów	C120
Seria wskazówek	C120
W tym zintegrowane ogrzewanie	tak
Wymiary końcówki	6 x 0,7 mm
Szerokość końcówki	6 mm
Całkowita długość końcówki lutowniczej	85 mm
Aplikacje napiwkowe	Dual in Line
Kształt końcówki	kształt ostrza
Wyrównanie końcówek	prosty
Pasująca rękojeść	AM120, PA120
Zgodny z ESD	nie