Grot lutowniczy, kształt noża, 6 x 0,4 mm

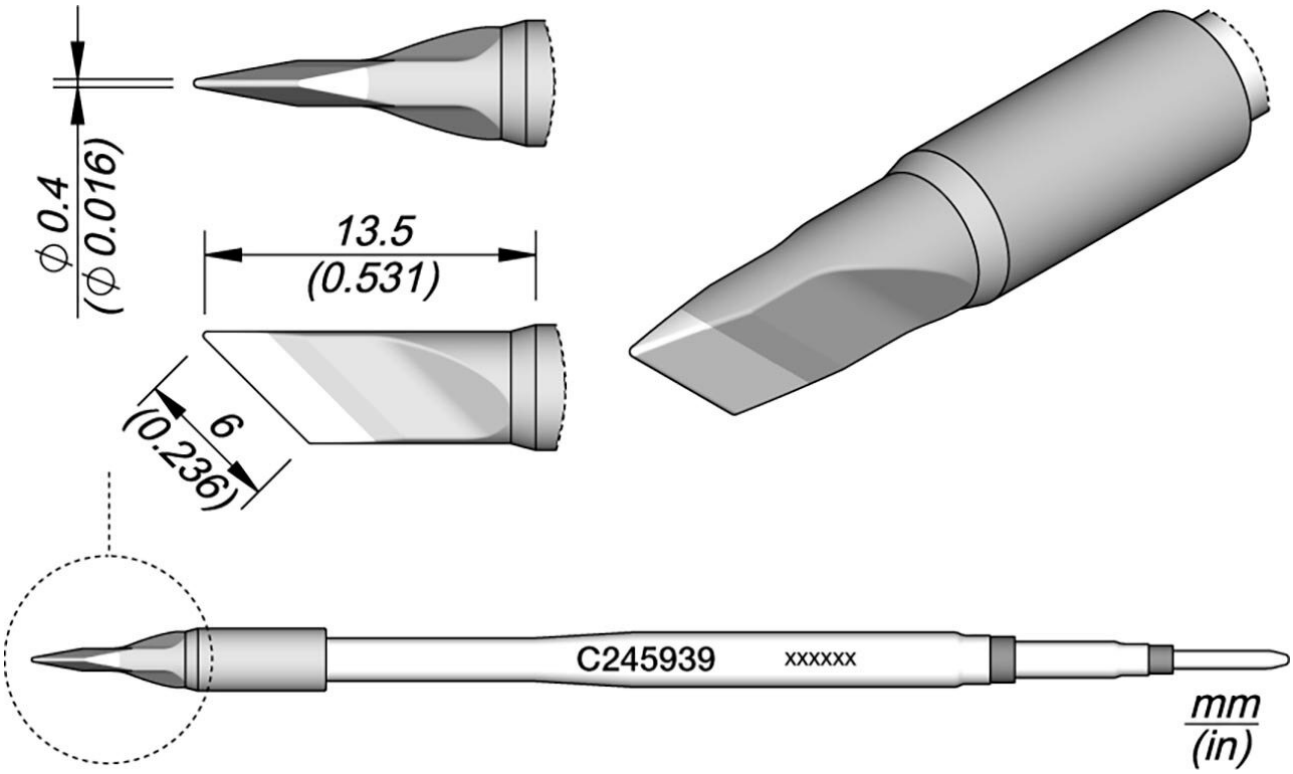

Groty lutownicze z serii C245 do kolb lutowniczych T245 (dawniej AD-2245). Elementy przeznaczone do ogólnych prac związanych z lutowaniem. Uchwyt do odkładania wyposażony w tryb uśpienia i spoczynku.

Numer artykułu.	**WL22528**
Model	C245-939
Producent	JBC
Numer artykułu producenta.	C245939
Dane producenta GPSR	JBC Soldering SL Ramón y Cajal 3 ES-08750 Molins De Rei www.jbctools.com
Długość z opakowaniem	110 mm
Szerokość z opakowaniem	12 mm
Wysokość z opakowaniem	12 mm
Jednostka sprzedaży	1 sztuka

Jednostka treści	1 sztuka
Seria produktów	C245
Seria wskazówek	C245
W tym zintegrowane ogrzewanie	tak
Wymiary końcówki	6 x 0,4 mm
Długość końcówki	13,5 mm
Całkowita długość końcówki lutowniczej	100 mm
Kształt końcówki	kształt ostrza
Wyrównanie końcówek	prosty
Pasująca rękojeść	T245
Zgodny z ESD	nie