Specjalne groty lutownicze serii C245 do lutownicy T245

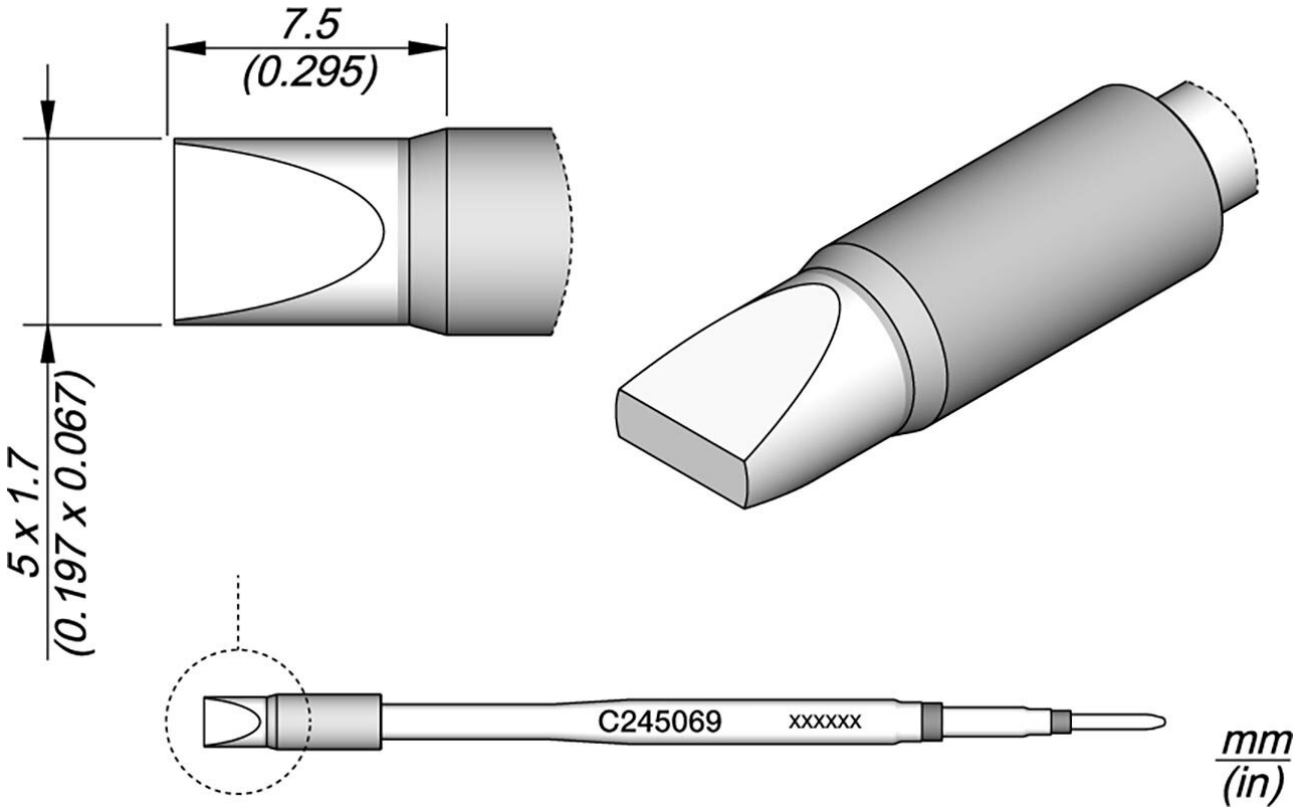

- do nanoszenia cyny na duże powierzchnie (zastosowanie specjalne)
- ze wzmocnioną warstwą z żelaza

Numer artykułu.	**WL22397**
Model	C245-069
Producent	JBC
Numer artykułu producenta.	C245069
Dane producenta GPSR	JBC Soldering SL Ramón y Cajal 3 ES-08750 Molins De Rei www.jbctools.com
Długość z opakowaniem	110 mm
Szerokość z opakowaniem	12 mm
Wysokość z opakowaniem	12 mm
Jednostka sprzedaży	1 sztuka

Jednostka treści	1 sztuka
Seria produktów	C245
Seria wskazówek	C245
W tym zintegrowane ogrzewanie	tak
Wymiary końcówki	5 x 1,7 mm
Długość końcówki	7,5 mm
Całkowita długość końcówki lutowniczej	100 mm
Kształt końcówki	dłutowaty
Wyrównanie końcówek	prosty
Pasująca rękojeść	T245
Zgodny z ESD	nie