# NR04 Dysza okrągła na gorące powietrze, śr.: 2,5 mm

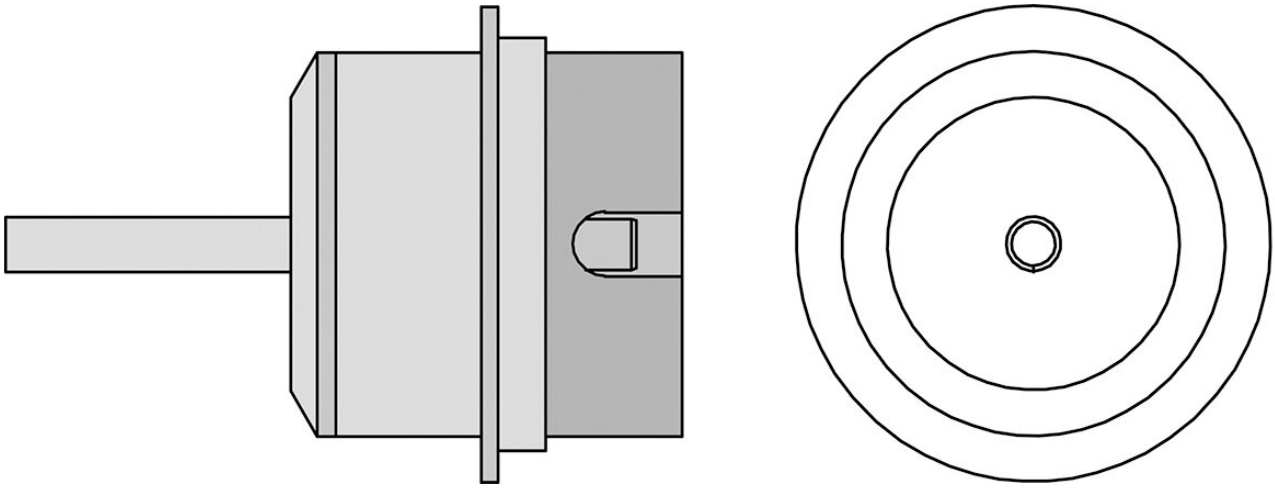

The Weller NR04 hot air round nozzle (Ø 2.5 mm) is designed for precise hot air work and is compatible with the HAP 2, HAP 3 and HAP 3000 handpieces.

The nozzle has an integrated preheating plate that preheats components evenly using contact heat. Surrounding air outlet slots with a width of approx. 1 mm also ensure targeted hot air distribution and support controlled soldering and desoldering processes.

With its diameter of 2.5 mm and straight design, the round nozzle is particularly suitable for precise applications in electronics production. The design is without vacuum.
• ma zintegrowaną płytkę podgrzewającą do wstępnego podgrzewania części przy wykorzystaniu ciepła kontaktowego. Wokół płytki znajdują się otwory wylotowe na gorące powietrze, mające szerokość ok. 1 mm
• bez pompy próżniowej

| **Numer artykułu.** | **WL16665** |
|---|---|
| Model | NR-04 |
| Producent | WELLER |
| Numer artykułu producenta. | T0058736881N |
| Dane producenta GPSR | WELLER Tools GmbH<br>Carl-Benz-Strasse 2<br>DE-74354 Besigheim<br>www.weller-tools.com |
| Jednostka sprzedaży | 1 sztuka |

| | |
|---|---|
| Jednostka treści | 1 sztuka |
| Seria produktów | NR Dysze na gorące powietrze |
| Średnica grotu lutowniczego | 2,5 mm |
| Kształt końcówki | dysza okrągła |
| Wyrównanie końcówek | prosty |
| Pasująca rękojeść | HAP 2, HAP 3, HAP 3000 |