COMPOSIT-soldeerstift formaat 5SSBC

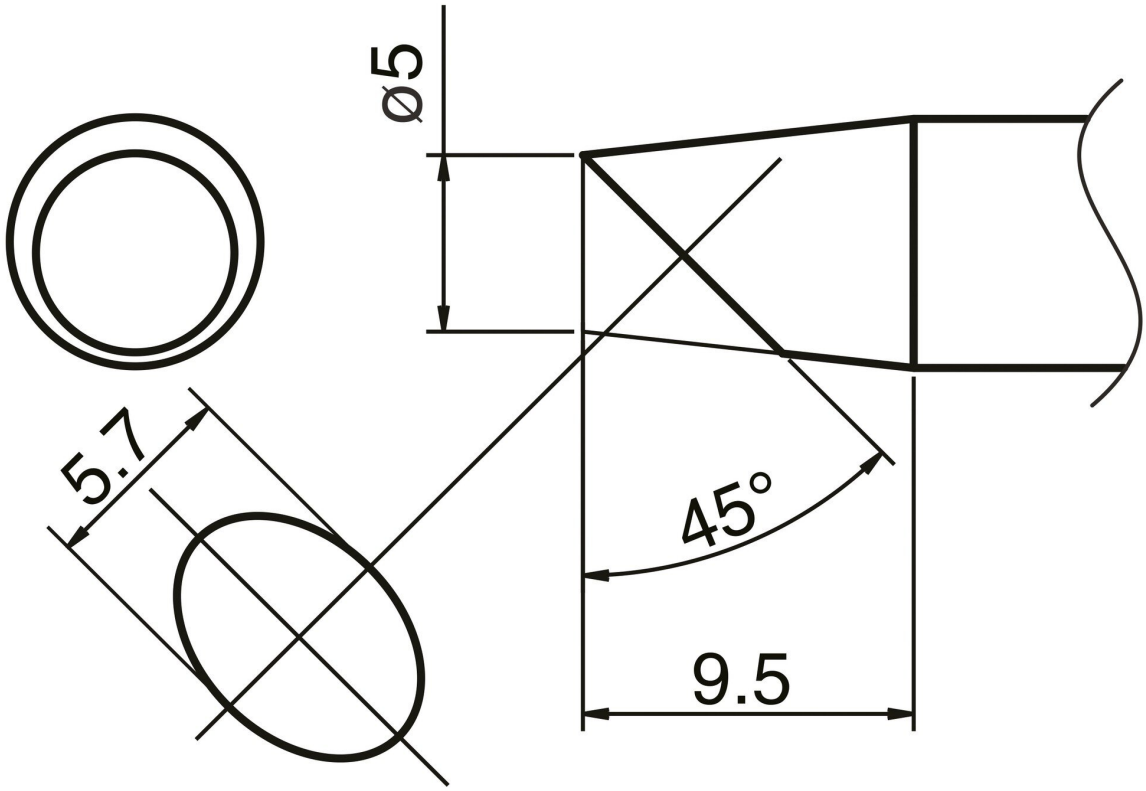

• voor HAKKO soldeerbout FX 8002 en HAKKO N2 soldeerbout FX 8003 (mondstuk B - B 5070)

Artikelnr.	**WL74860**
Fabrikant	HAKKO
Fabrikant artikelnr.	T33-SSBC5
GPSR-fabrikantgegevens	TBK - Technisches Büro Kullik GmbH Industriestrasse 27 DE-56276 Großmaischeid www.kullik.com/
Lengte	220 mm
Breedte	45 mm
Hoogte	20 mm

Verkoopeenheid	1 stuk
Inhoudseenheid	1 stuk
Tipserie	T33
ESD-compatibel	nee