Actieve soldeerstiftformaat 1020BCF

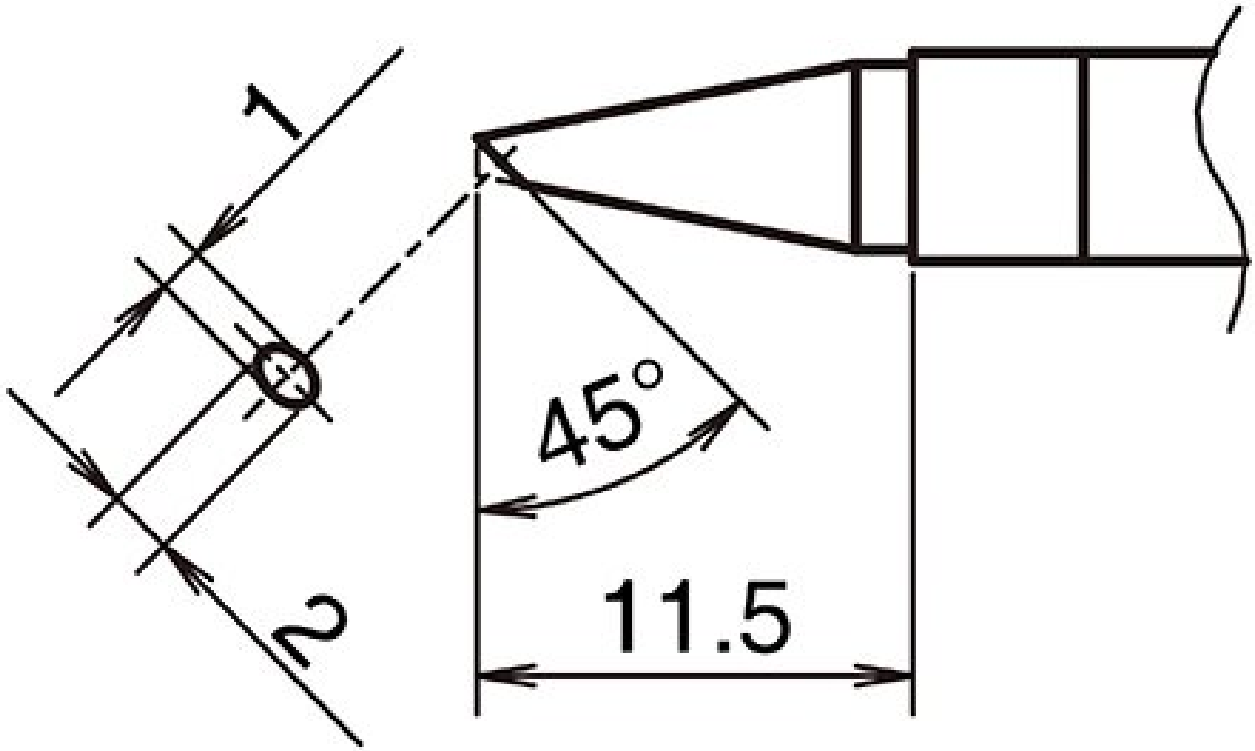

• voor HAKKO soldeerbout FX 9701 en HAKKO N2 soldeerbout FX 9702 (mondstuk I - B 5298)
• alleen soldeervlak voorvertind

Artikelnr.	**WL74361**
Fabrikant	HAKKO
Fabrikant artikelnr.	T39-BCF1020
GPSR-fabrikantgegevens	TBK - Technisches Büro Kullik GmbH Industriestrasse 27 DE-56276 Großmaischeid www.kullik.com/
Lengte	11,5 mm
Breedte	1 mm
Hoogte	2 mm
Verkoopeenheid	1 stuk
Inhoudseenheid	1 stuk

Tipserie	T39
Puntvorm	afgeschuind
Tipuitlijning	recht
Bijpassend handstuk	FX-9702
ESD-compatibel	nee