# Actieve soldeerstift Formaat 4BCR

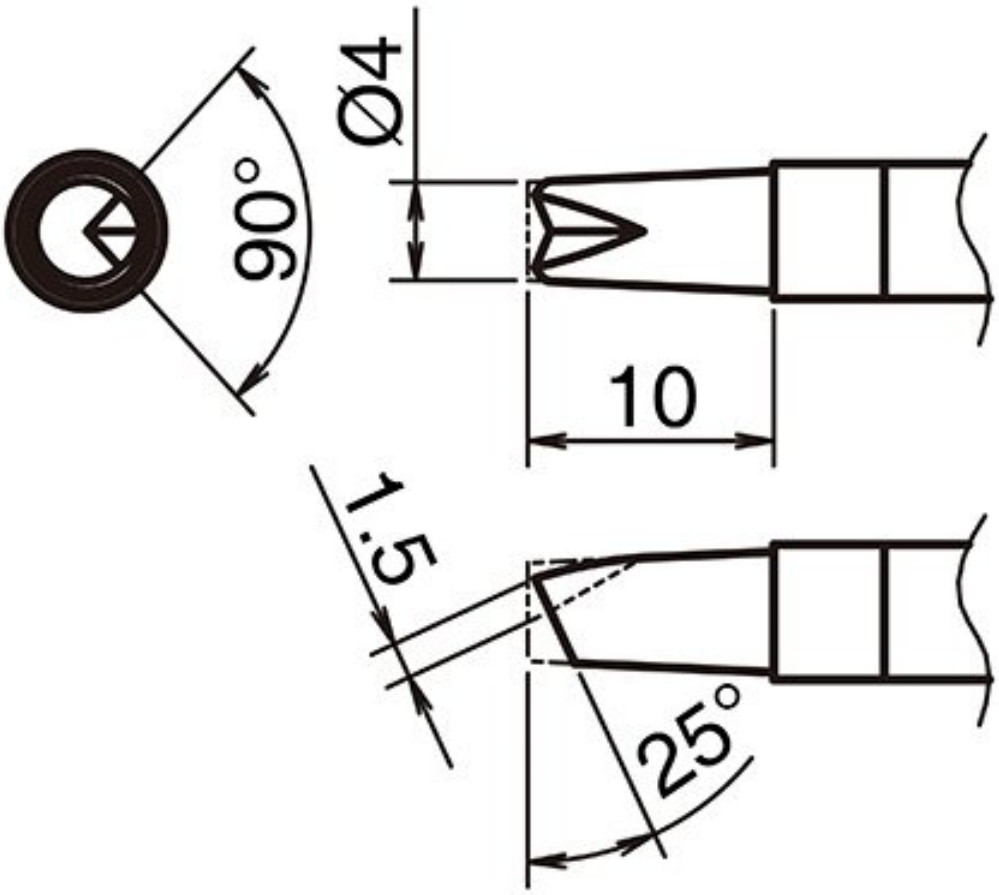


• V-groef voor HAKKO soldeerbout FX 9701 en HAKKO N2 soldeerbout FX 9702 (mondstuk B - B 5291)

| **Artikelnr.** | **WL74351** |
|---|---|
| Fabrikant | HAKKO |
| Fabrikant artikelnr. | T39-BCR4 |
| GPSR-fabrikantgegevens | TBK - Technisches Büro Kullik GmbH<br>Industriestrasse 27<br>DE-56276 Großmaischeid<br>www.kullik.com/ |
| Lengte | 10 mm |
| Breedte | 4 mm |
| Verkoopeenheid | 1 stuk |

| | |
|---|---|
| Inhoudseenheid | 1 stuk |
| Tipserie | T39 |
| Puntvorm | bijzondere vorm |
| Tipuitlijning | recht |
| Bijpassend handstuk | FX-9702 |
| ESD-compatibel | nee |