Actieve soldeerstift Formaat 0,8JD

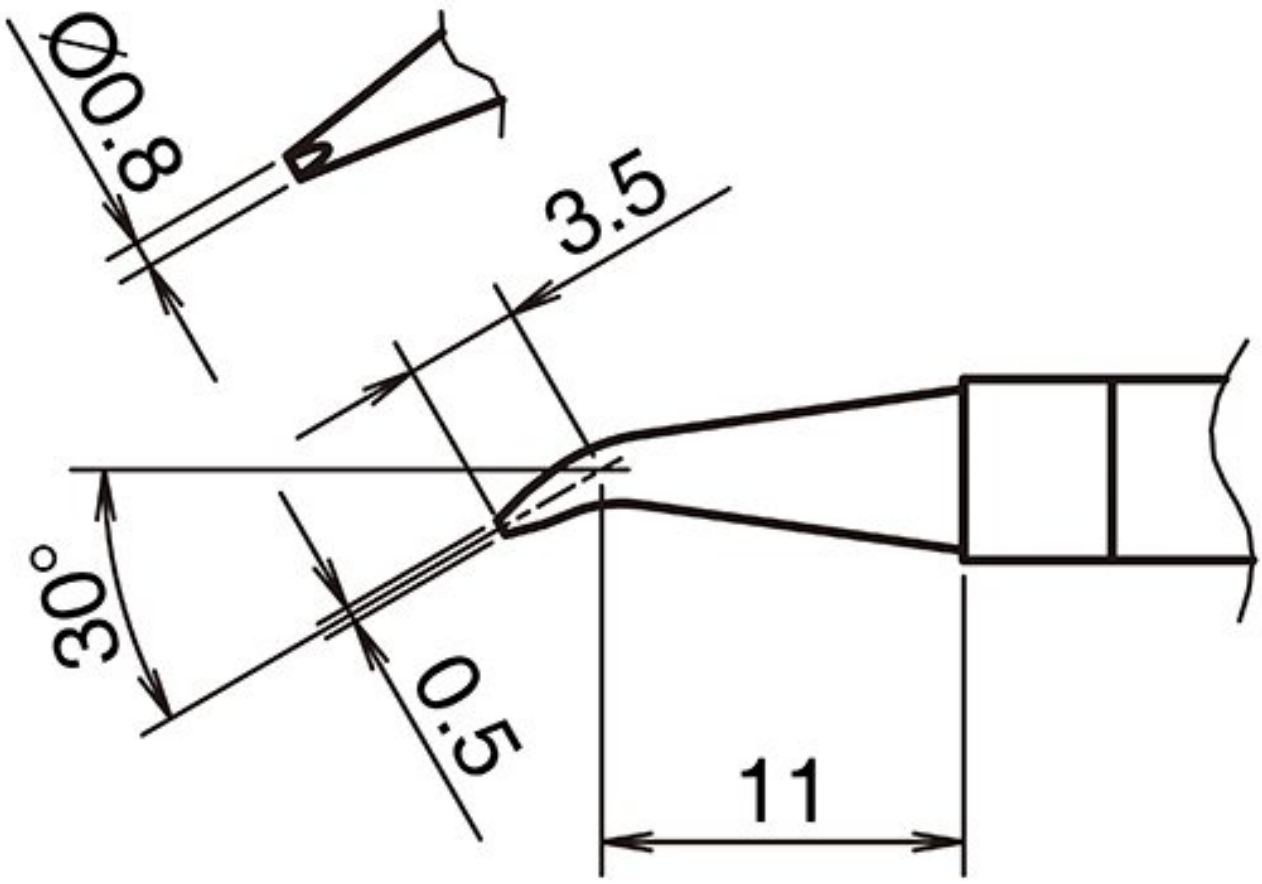

• voor HAKKO soldeerbout FX 9701

Artikelnr.	**WL74316**
Fabrikant	HAKKO
Fabrikant artikelnr.	T39-JD08
GPSR-fabrikantgegevens	TBK - Technisches Büro Kullik GmbH Industriestrasse 27 DE-56276 Großmaischeid www.kullik.com/
Lengte	14,5 mm
Breedte	0,8 mm
Hoogte	0,5 mm
Verkoopeenheid	1 stuk

Inhoudseenheid	1 stuk
Tipserie	T39
Puntvorm	kegelvormig
Tipuitlijning	gebogen
Bijpassend handstuk	FX-971
ESD-compatibel	nee