Actieve soldeerstift Formaat 21.2SP - Spatel

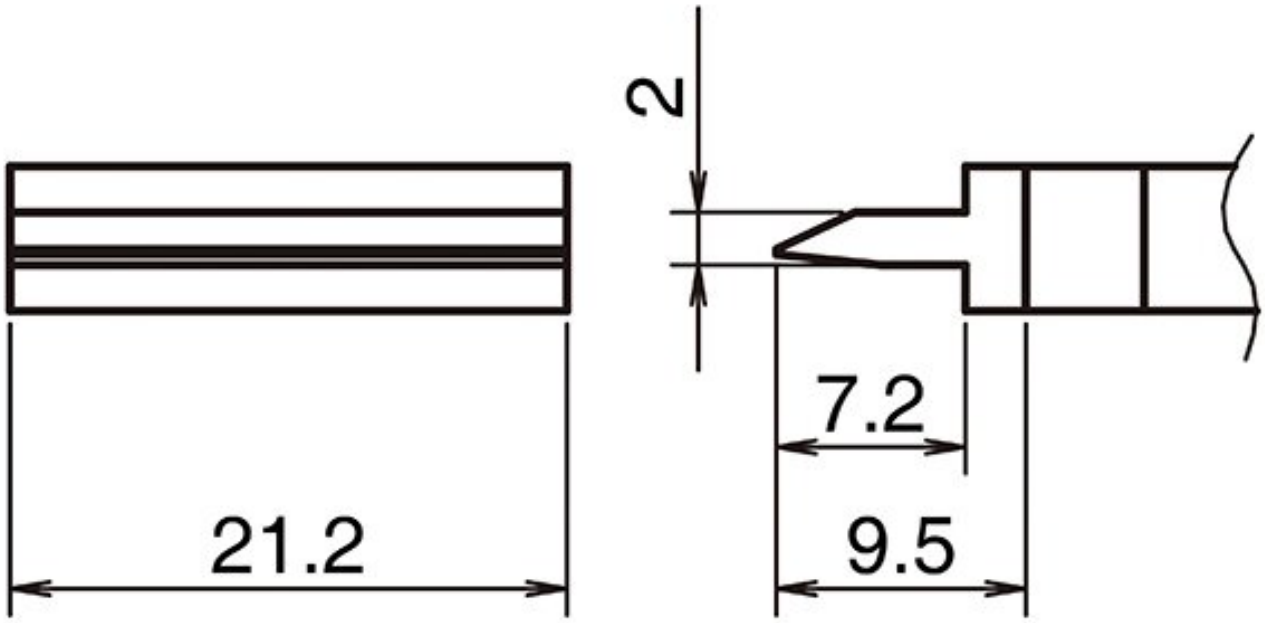

• voor HAKKO soldeerbout FX 9701

Artikelnr.	**WL74304**
Fabrikant	HAKKO
Fabrikant artikelnr.	T39-SP212
GPSR-fabrikantgegevens	TBK - Technisches Büro Kullik GmbH Industriestrasse 27 DE-56276 Großmaischeid www.kullik.com/
Lengte	9,5 mm
Breedte	21,2 mm
Hoogte	2 mm
Verkoopeenheid	1 stuk
Inhoudseenheid	1 stuk
Tipserie	T39
Puntvorm	afgeschuind
Tipuitlijning	afgeschuind
Bijpassend handstuk	FX-971

ESD-compatibel	nee