Soldeerstift, recht, beitelvormig, 3,2 mm, verpakking van 10 stuks

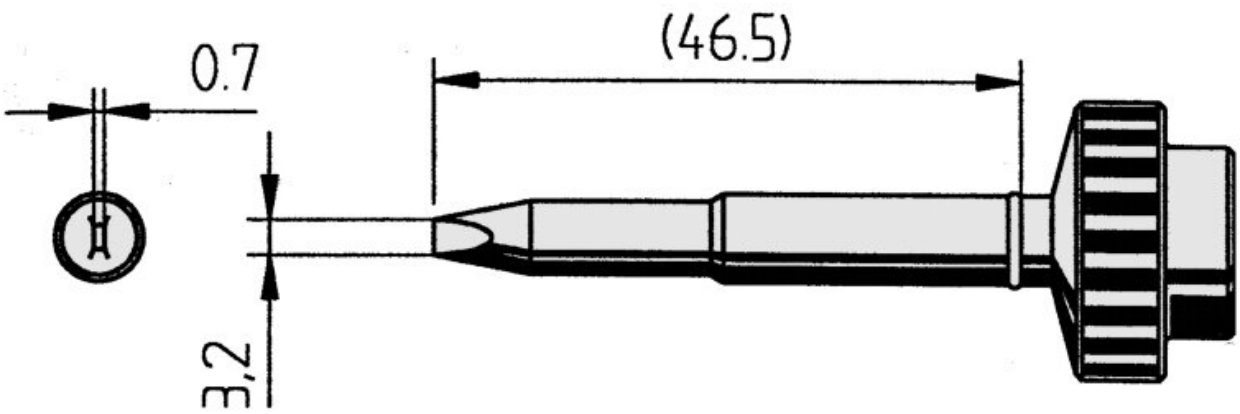

De rechte, beitelvormige soldeerstift 3,2 mm van ERSA is ideaal voor het nauwkeurig solderen van grotere componenten en printplaten.

Met een puntlengte van 64 mm maakt hij nauwkeurig werken en gelijkmatige soldeerafzetting mogelijk. De ERSADUR-LF coating zorgt voor een verhoogde duurzaamheid en een lange levensduur van de soldeerstiften.

De verpakkingseenheid bevat 10 soldeerstiften en is compatibel met de Tech-Tool soldeerbout en de soldeerstations DIGITAL 2000 A, DIGITAL 60 A en MICRO-CON 60iA. Perfect voor de werkplaats, het laboratorium of serieproductie.
• Permanente soldeerstift met ERSADUR-LF coating met verhoogde levensduur voor de soldeerbout Tech tool, de soldeerstations DIGITAL 2000 A, DIGIITAL 60 A en MICRO-CON 60iA.
• Verpakkingseenheid met 10 soldeerstiften in een buitenverpakking

Artikelnr.	**WL51132**
Fabrikant	ERSA
Fabrikant artikelnr.	0612EDLF/10
GPSR-fabrikantgegevens	ERSA GmbH Leonhard-Karl-Strasse 24 DE-97877 Wertheim www.ersa.de
Lengte met verpakking	190 mm

Breedte met verpakking	80 mm
Hoogte met verpakking	25 mm
Verkoopeenheid	1 VPE
Inhoudseenheid	10 stuk
Productserie	612
RoHS-conform	ja
Tipserie	612
Tiplengte	64 mm
Diameter van de soldeerpunt	3,2 mm
Puntvorm	beitelvormig
Tipuitlijning	recht
Bijpassend handstuk	TECH-TOOL
ESD-compatibel	nee