Soldeerpunt R470, beitel, 1,5 x 1 mm

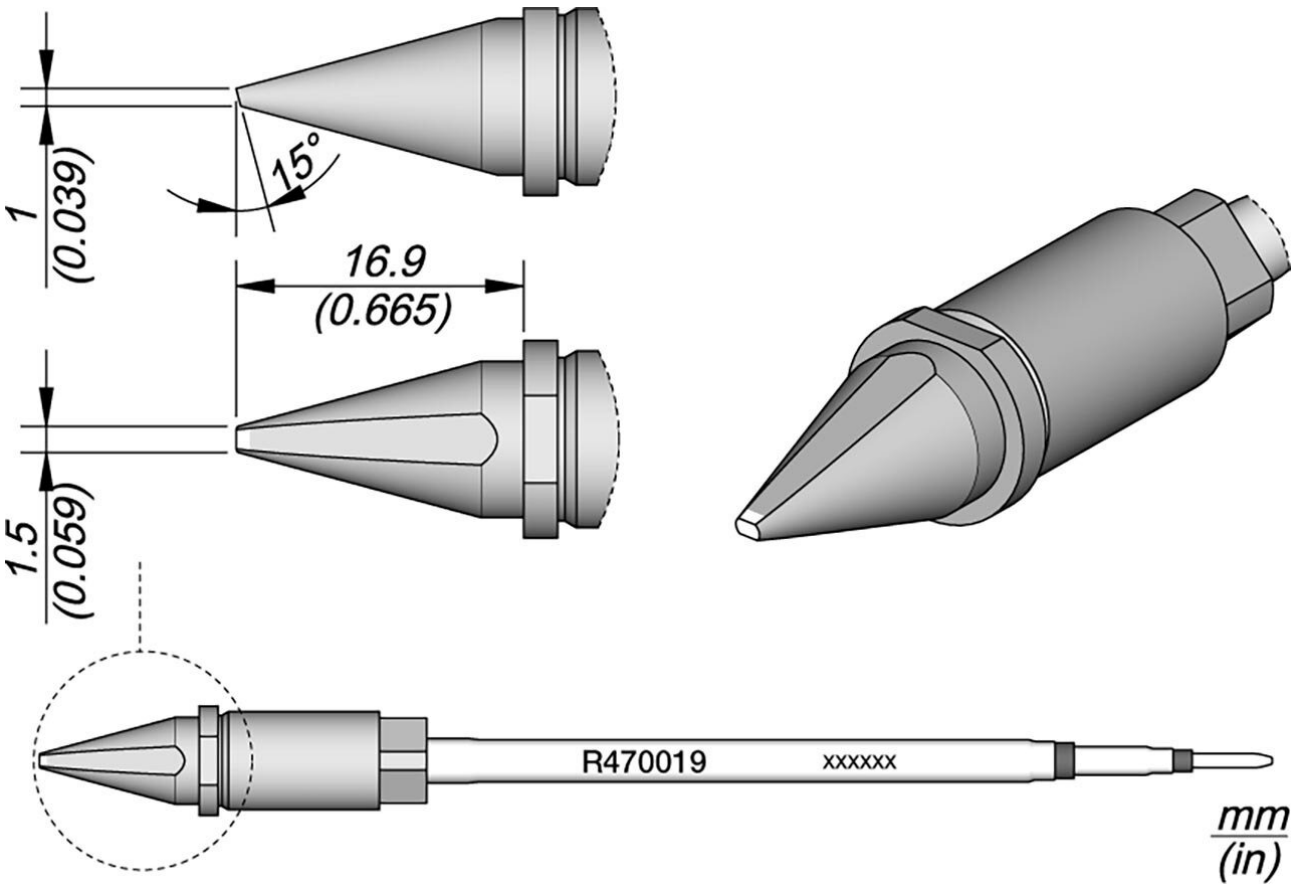

• vervangt R470004
• voor geautomatiseerde soldeerprocessen
• vierkante doorsnede, die de soldeerstift perfect centreert in de soldeerbout en zorgt voor een precieze verticale positionering
• de soldeerstift kan in 4 verschillende posities worden geplaatst, die in stappen van 90° kunnen worden veranderd

Artikelnr.	**WL47681**
Model	R470-019
Fabrikant	JBC
Fabrikant artikelnr.	R470019
GPSR-fabrikantgegevens	JBC Soldering SL Ramón y Cajal 3 ES-08750 Molins De Rei

	www.jbctools.com
Lengte met verpakking	183 mm
Breedte met verpakking	60 mm
Hoogte met verpakking	34 mm
Verkoopeenheid	1 stuk
Inhoudseenheid	1 stuk
Productserie	R470
Bijpassende standaard	CS2R470
Soldeerpunt of desoldeerpunt	soldeerstift
Tipserie	R470
Tipafmetingen	1,5 x 1 mm
Tiplengte	16,9 mm
Tipbreedte	1,5 mm
Puntdikte	1 mm
Tiptoepassingen	Universeel gebruik
Puntvorm	beitelvormig
Tipuitlijning	recht
Bijpassend handstuk	TR470, TRA470
ESD-compatibel	nee