Soldeerpunt R245, pin connector Ø1

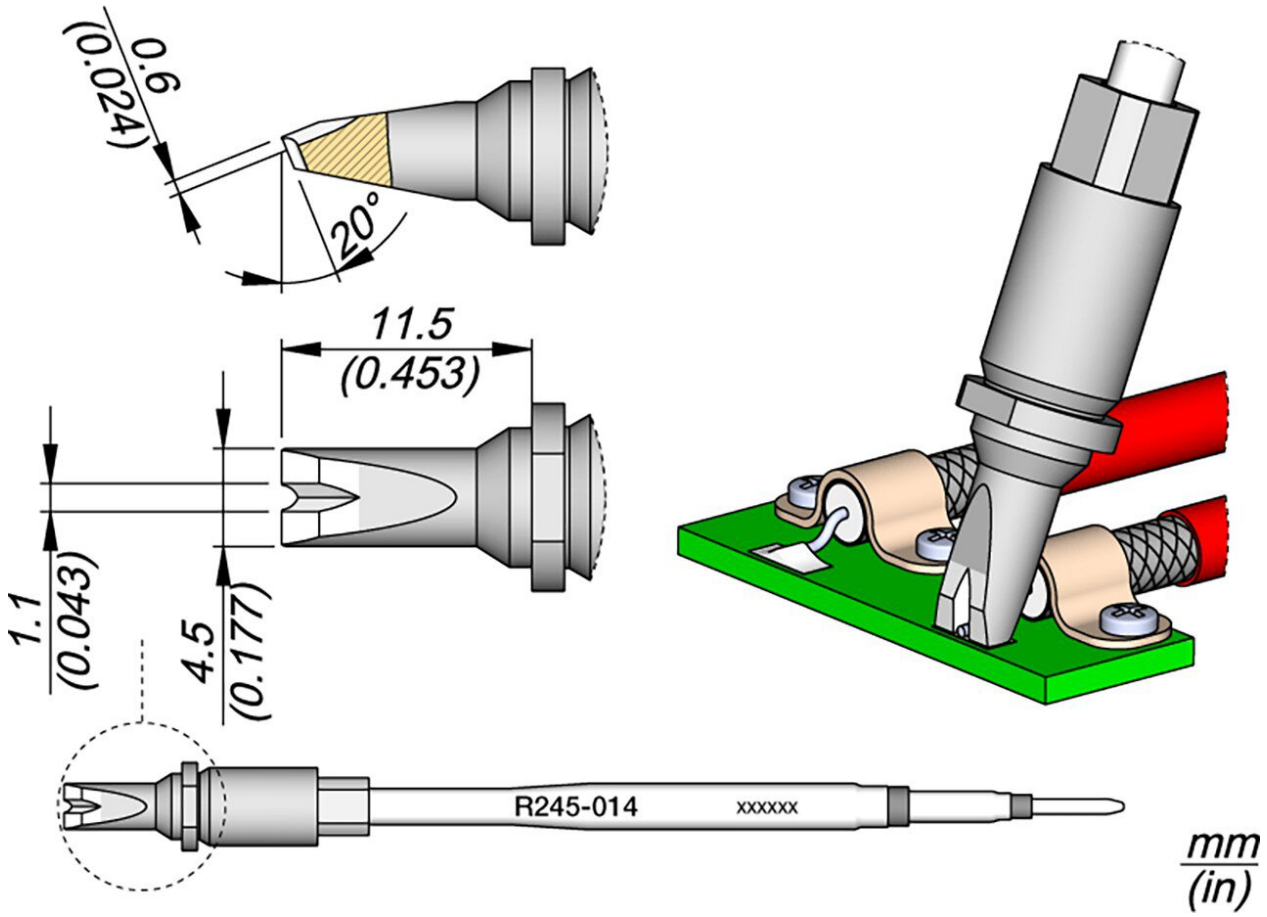

• ontworpen voor gebruik in geautomatiseerde soldeerprocessen
• Het nieuwe patroonontwerp omvat een vierkante doorsnede die de patroon perfect centreert in de soldeerbout en garandeert een nauwkeurige verticale positionering.
• Door deze vierkante doorsnede kan de cartridge in 4 verschillende posities worden gebruikt, die in 90° stappen kunnen worden gewisseld.
• De tips van de R245-serie zijn verkrijgbaar in verschillende vormen en maten en hebben dezelfde voordelen als alle andere cartridgeseries.
• geschikt voor de TR245 en TRA245 soldeerbouten.

Artikelnr.	**WL43583**
Model	R245-014 / P1992
Fabrikant	JBC
Fabrikant artikelnr.	R245014

GPSR-fabrikantgegevens	JBC Soldering SL Ramón y Cajal 3 ES-08750 Molins De Rei www.jbctools.com
Verkoopeenheid	1 stuk
Inhoudseenheid	1 stuk
Binnenbreedte	1,1 mm
Productserie	R245
Bijpassende standaard	CS2R245
Soldeerpunt of desoldeerpunt	soldeerstift
Tipserie	R245
Hoek (soldeerpunt)	20 °
Tipafmetingen	4,5 x 0,6 mm
Tiplengte	11,5 mm
Tipbreedte	4,5 mm
Puntdikte	0,6 mm
Tiptoepassingen	Solderen van verbindingen en kabels met weerhaken
Puntvorm	rond
Tipuitlijning	afgeschuind
Bijpassend handstuk	TR245, TRA245
ESD-compatibel	nee