Soldeerstift, recht, afgeschuind, 14,0 mm, 0832GDLF

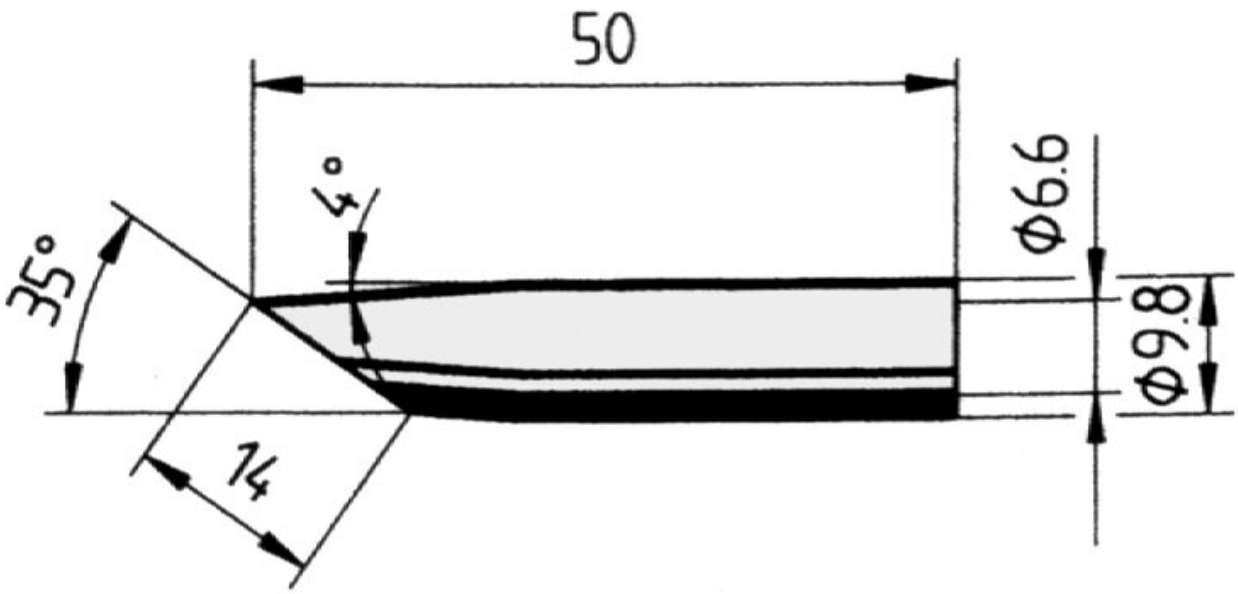

• Doorlopende soldeerstift, recht, afgeschuinde 35°-hoek, 14,0 mm breed, met ERSADUR-LF-coating (loodvrij solderen) voor een langere levensduur.
• geschikt voor de soldeerstations ANANLOG60, ANALOG60A, DIGITAL80, DIGITAL80A, DIGITAL2000A, RDS80, MICRO-CON60, TWIN80A, ELS8000/M/D, MS6000 en MS8000

Artikelnr.	**WL36107**
Model	832GD-LF
Fabrikant	ERSA
Fabrikant artikelnr.	0832GDLF/SB
GPSR-fabrikantgegevens	ERSA GmbH Leonhard-Karl-Strasse 24 DE-97877 Wertheim www.ersa.de
Lengte	50 mm
Lengte met verpakking	90 mm
Breedte met verpakking	60 mm
Hoogte met verpakking	10 mm
Verkoopeenheid	1 stuk
Inhoudseenheid	1 stuk

Totale lengte	50 mm
Productserie	832
RoHS-conform	ja
Tipserie	832
Binnendiameter (schacht)	6,6 mm
Buitendiameter (schacht)	9,8 mm
Diameter van de soldeerpunt	14 mm
Puntvorm	schuin
Tipuitlijning	recht
Coating van de soldeerpunt	permanente soldeerstift
Bijpassend handstuk	BASIC TOOL, ERGO TOOL, MULTI-PRO, MULTI-SPRINT, MULTI-TC, POWER-TOOL, PTC 70
ESD-compatibel	nee