Speciale soldeerstiften, voor soldeerbout T245, C245773

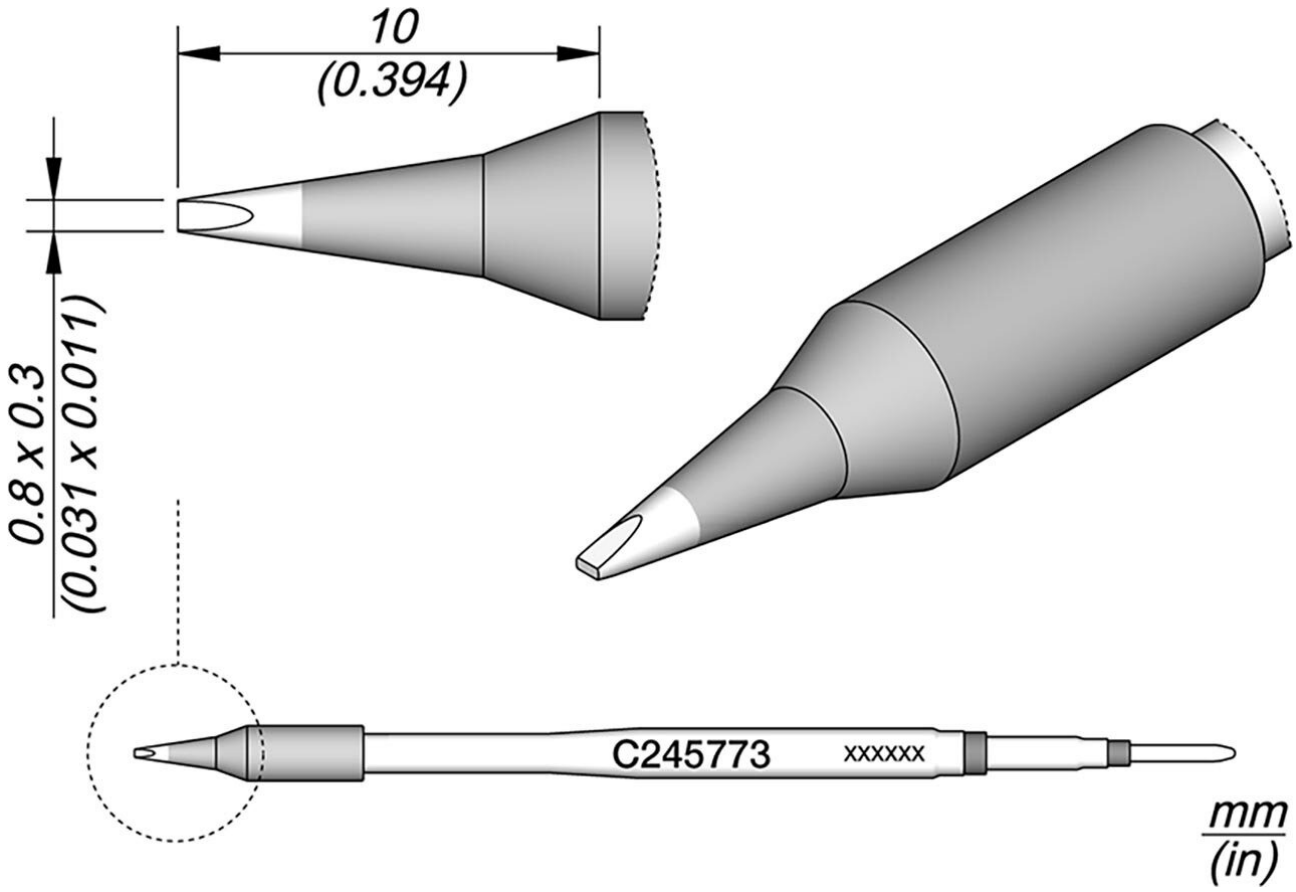

De JBC C245773 soldeerstift 0,8x0,3m is de ideale oplossing voor nauwkeurig en efficiënt solderen in professionele elektronicawerkplaatsen. Als onderdeel van de uitgebreide C245 cartridgeserie overtuigt deze beitelpuntinzet met zijn hoogthermische technologie, waardoor de warmteoverdracht tot 40% kan worden geoptimaliseerd. Dankzij de robuuste long-life coating met een versterkte ijzerlaag is deze soldeerstiftinzet uiterst duurzaam en biedt tot vijf keer de levensduur van conventionele producten.
De C245773 is speciaal ontwikkeld voor algemene soldeerdoeleinden en past naadloos in alle T245 soldeerbouthandstukken, inclusief de standaard, blue grip en stikstof versies. De fijne beitelpunt met een breedte van 0,8 mm en een dikte van 0,3 mm is ideaal voor fijn soldeerwerk op SMD-componenten en printplaten of voor veeleisende doorvoergaten. Professionele gebruikers profiteren van de directe opwarmfunctie van de JBC-stift met lange levensduur en de innovatieve slaap- en sluimerfuncties van het JBC-station, die de energiekosten verlagen en de temperatuur optimaal stabiel houden. Met een compact gewicht van slechts ongeveer 7 gram is het inzetstuk uiterst handzaam, maakt het snelle temperatuurpieken mogelijk en kan er nauwkeurig gewerkt worden voor langere

toepassingen.
De C245773 Cartridge beitelpunt staat voor compromisloze soldeerprestaties, hoge thermische efficiëntie, professionele duurzaamheid en veelzijdige toepassingsmogelijkheden - ideaal voor elektronicaproductie, reparatie en onderhoud.
• Hoge thermische tip, 40% efficiëntere warmteoverdracht naar de tip
• met versterkte ijzerlaag
• voor speciale toepassingen

Artikelnr.	**WL30376**
Model	C245-773
Fabrikant	JBC
Fabrikant artikelnr.	C245773
GPSR-fabrikantgegevens	JBC Soldering SL Ramón y Cajal 3 ES-08750 Molins De Rei www.jbctools.com
Lengte met verpakking	110 mm
Breedte met verpakking	12 mm
Hoogte met verpakking	12 mm
Verkoopeenheid	1 stuk
Inhoudseenheid	1 stuk
Productserie	C245
Tipserie	C245
Incl. geïntegreerde verwarming	ja
Tipafmetingen	0,8 x 0,3 mm
Tiplengte	10 mm
Puntvorm	beitelvormig
Tipuitlijning	recht
Bijpassend handstuk	T245
ESD-compatibel	nee