Soldeerstift pin / connector, D: 2,5 mm, C245763

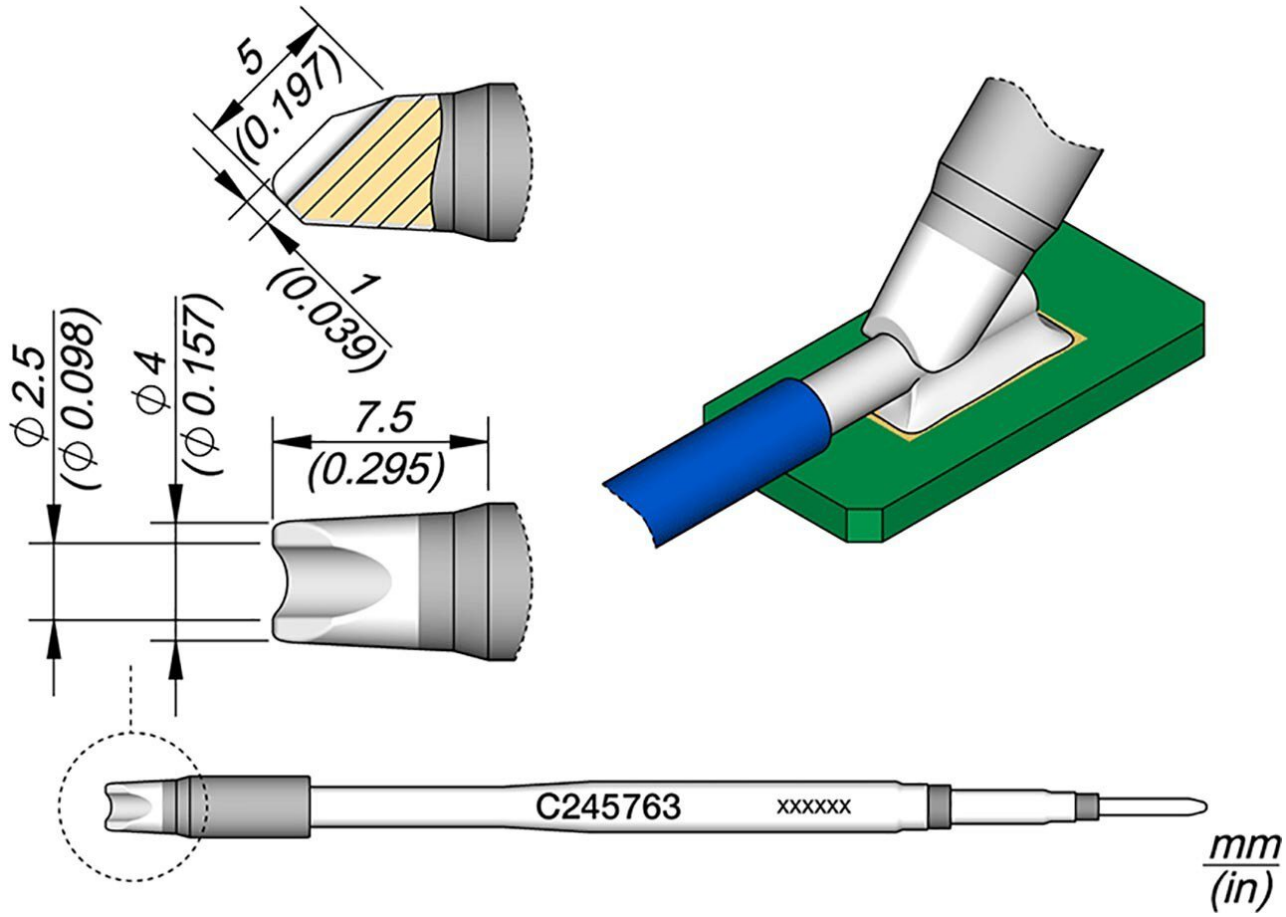

C245-serie soldeerstiften voor T245-soldeerbouten (voorheen AD-2245). Ze zijn geschikt voor algemene soldeerdoeleinden. Slaap- en slaapstand in de lade.
gegroefd

Artikelnr.	**WL28373**
Model	C245-763
Fabrikant	JBC
Fabrikant artikelnr.	C245763
GPSR-fabrikantgegevens	JBC Soldering SL Ramón y Cajal 3 ES-08750 Molins De Rei www.jbctools.com
Lengte met verpakking	110 mm

Breedte met verpakking	12 mm
Hoogte met verpakking	12 mm
Verkoopeenheid	1 stuk
Inhoudseenheid	1 stuk
Productserie	C245
Tipserie	C245
Incl. geïntegreerde verwarming	ja
Tiplengte	7,5 mm
Totale lengte van de soldeerpunt	100 mm
Diameter van de soldeerpunt	2,5 mm
Puntvorm	bijzondere vorm
Tipuitlijning	afgeschuind
Bijpassend handstuk	T245
ESD-compatibel	nee