COMPOSIT-soldeerstift formaat 1.2BC

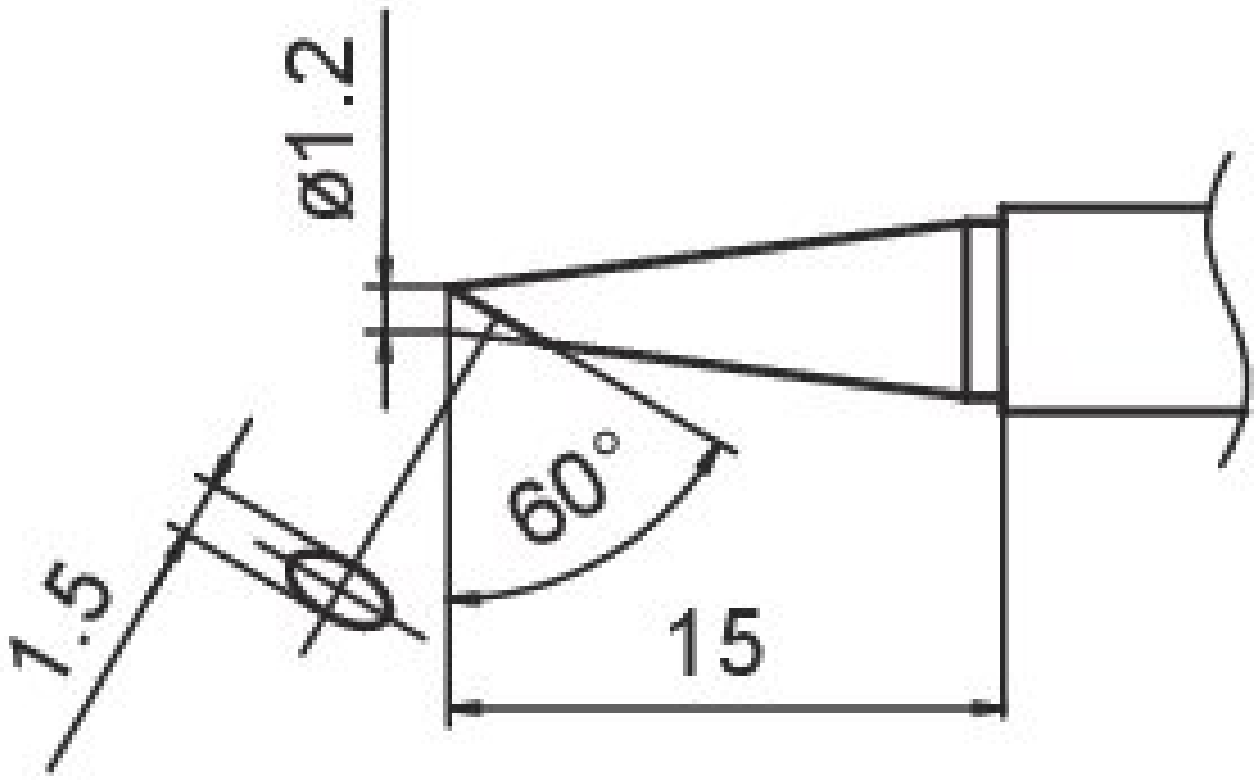

• voor HAKKO soldeerbout FM 2027/2028

Artikelnr.	**WL27365**
Model	T15-BC12
Fabrikant	HAKKO
Fabrikant artikelnr.	T15-BC12
GPSR-fabrikantgegevens	TBK - Technisches Büro Kullik GmbH Industriestrasse 27 DE-56276 Großmaischeid www.kullik.com/
Lengte	220 mm
Breedte	45 mm
Hoogte	7 mm
Verkoopeenheid	1 stuk

Inhoudseenheid	1 stuk
Productserie	T15
Tipserie	T15
Diameter van de soldeerpunt	1,2 mm
Puntvorm	rond
Tipuitlijning	afgeschuind
Bijpassend handstuk	FM-2027, FM-2028
ESD-compatibel	nee