Desoldeerpistool D: 0,8 mm, doorlopend, C360002

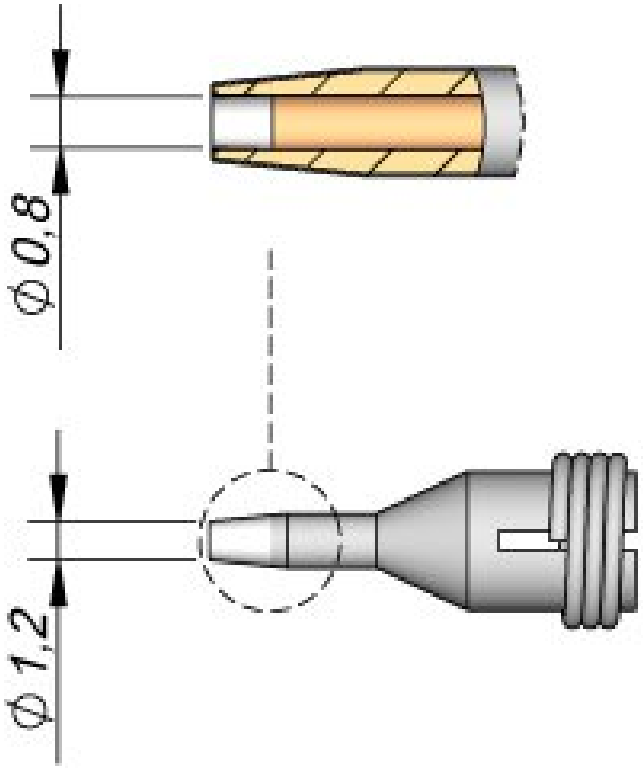

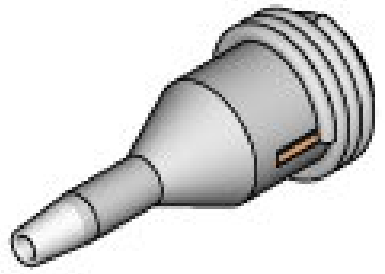

C360-002
Ø max. pin = 0,6

- directe verwarming en uitstekende warmteoverdracht
- Slaap- en slaapstand
- bevestigbaar

Artikelnr.	**WL25287**
Model	C360-002
Fabrikant	JBC
Fabrikant artikelnr.	C360002
GPSR-fabrikantgegevens	JBC Soldering SL Ramón y Cajal 3 ES-08750 Molins De Rei www.jbctools.com
Lengte met verpakking	60 mm
Breedte met verpakking	35 mm

Hoogte met verpakking	35 mm
Verkoopeenheid	1 stuk
Inhoudseenheid	1 stuk
Productserie	C360
Tipserie	C360
Binnendiameter	0,8 mm
Buitendiameter	1,2 mm
Tiptoepassingen	voor pin, D max: 0,6 mm
Puntvorm	bijzondere vorm
Tipuitlijning	recht
Bijpassend handstuk	DS360
ESD-compatibel	nee