COMPOSIT soldeerstift formaat SOP 18L

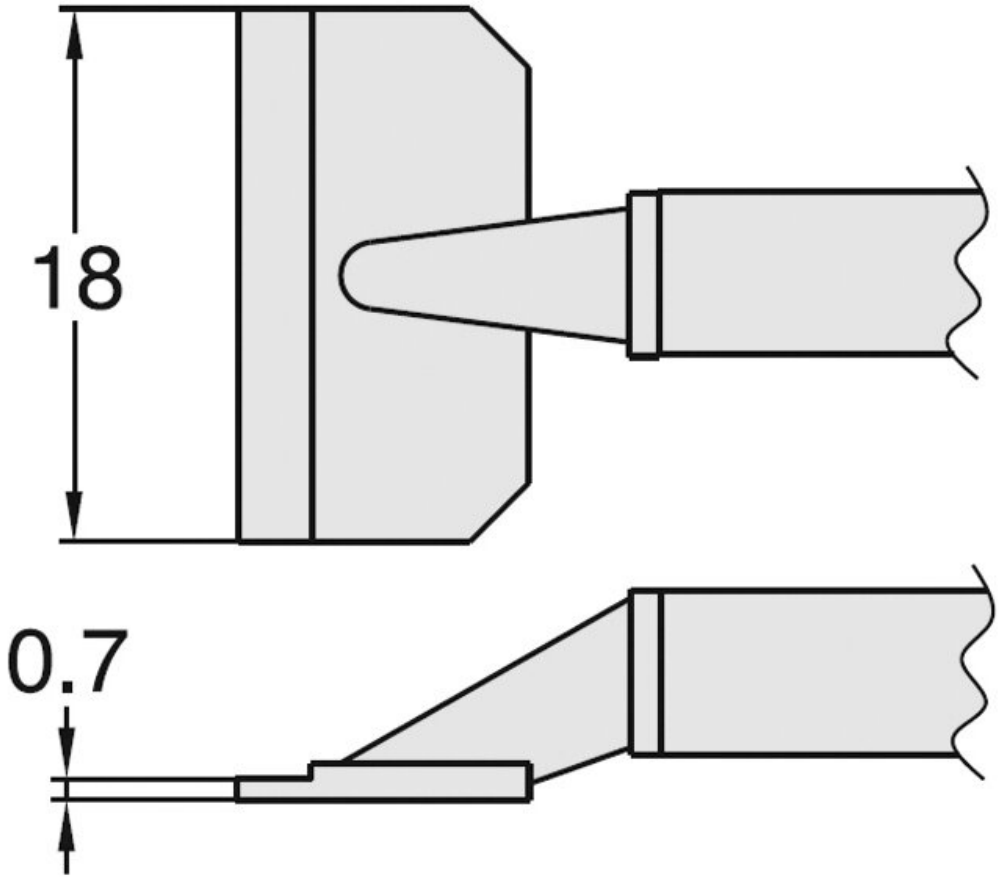

• voor HAKKO parallelle desoldeerpincet FM 2022 (set van 2)

Artikelnr.	**WL23416**
Model	T8-1012
Fabrikant	HAKKO
Fabrikant artikelnr.	T8-1012
GPSR-fabrikantgegevens	TBK - Technisches Büro Kullik GmbH Industriestrasse 27 DE-56276 Großmaischeid www.kullik.com/
Lengte	170 mm
Breedte	65 mm

Hoogte	10 mm
Verkoopeenheid	1 paar
Inhoudseenheid	1 paar
Productserie	T8
Tipserie	T8
Tipafmetingen	0,7 x 18 mm
Puntvorm	rond
Tipuitlijning	bent
Bijpassend handstuk	FM-2022
ESD-compatibel	nee