Speciale soldeerstiften, voor soldeerbout T245, C245708

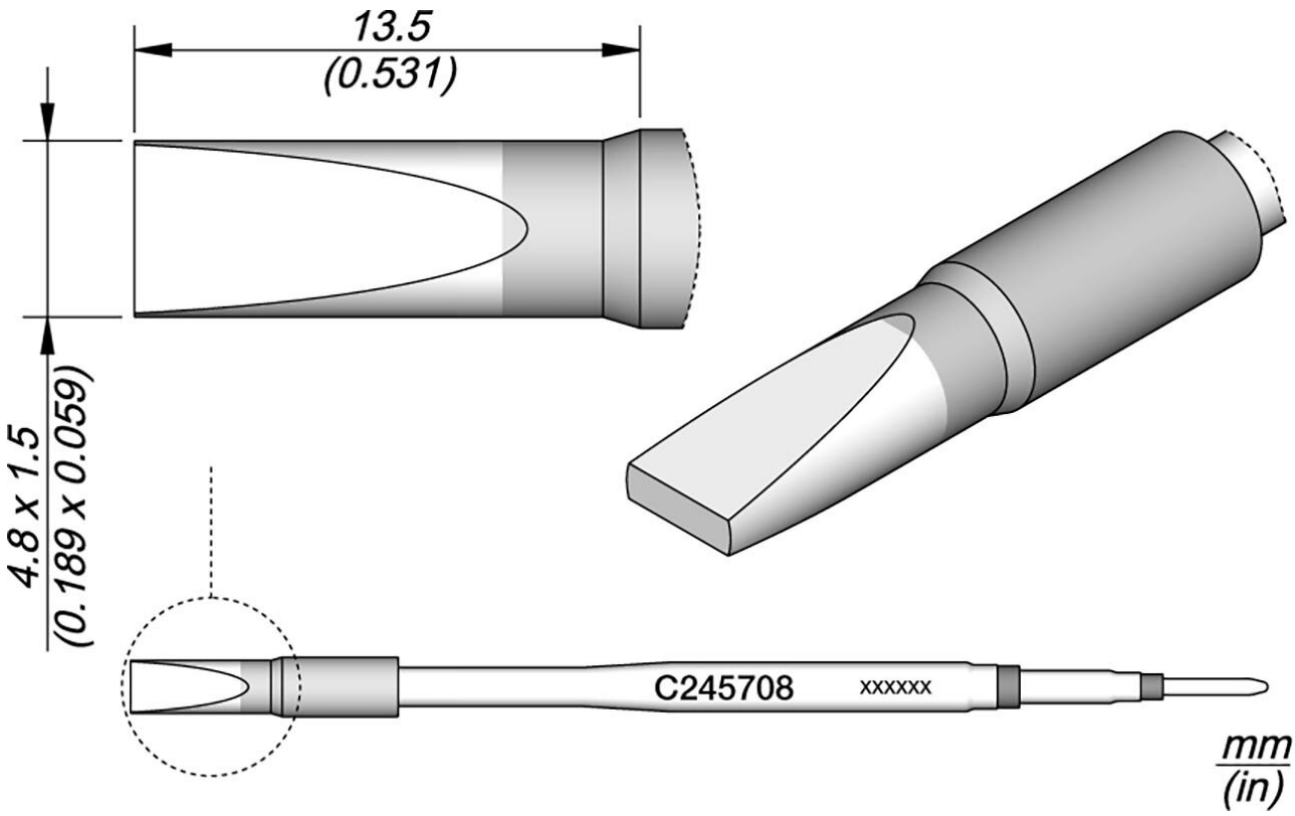

- voor toepassing in blik op grote oppervlakken (speciale toepassing)
- met versterkte ijzerlaag

Artikelnr.	**WL22585**
Model	C245-708
Fabrikant	JBC
Fabrikant artikelnr.	C245708
GPSR-fabrikantgegevens	JBC Soldering SL Ramón y Cajal 3 ES-08750 Molins De Rei www.jbctools.com
Lengte met verpakking	110 mm
Breedte met verpakking	12 mm
Hoogte met verpakking	12 mm
Verkoopeenheid	1 stuk

Inhoudseenheid	1 stuk
Productserie	C245
Tipserie	C245
Incl. geïntegreerde verwarming	ja
Tipafmetingen	4,8 x 1,5 mm
Tiplengte	13,5 mm
Totale lengte van de soldeerpunt	100 mm
Puntvorm	beitelvormig
Tipuitlijning	recht
Bijpassend handstuk	T245
ESD-compatibel	nee