NQ45 Heteluchtmondstuk, 4 zijden verwarmd, 31,3 x 31,3 mm

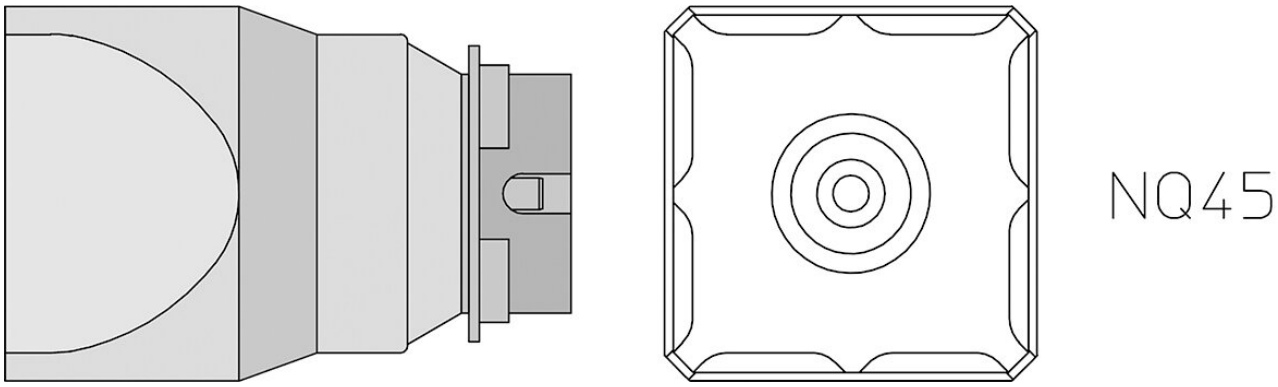

- met voorverwarmingsplaat 31,3 x 31,3 mm
- 4 zijden verwarmd
- Type NQ

Artikelnr.	**WL16652**
Model	NQ-45
Fabrikant	WELLER
Fabrikant artikelnr.	T0058736833N
GPSR-fabrikantgegevens	WELLER Tools GmbH Carl-Benz-Strasse 2 DE-74354 Besigheim www.weller-tools.com
Verkoopeenheid	1 stuk
Inhoudseenheid	1 stuk
Productserie	NQ-heteluchtmondstuk
Tiplengte	31,3 mm
Tipbreedte	31,3 mm
Tipbreedte in inches	1,232 in
Puntvorm	hetelucht mondstuk
Tipuitlijning	recht
Bijpassend handstuk	HAP 2, HAP 3, HAP 3000