NQ25 Heteluchtmondstuk, 4 zijden verwarmd, 18 x 18 mm

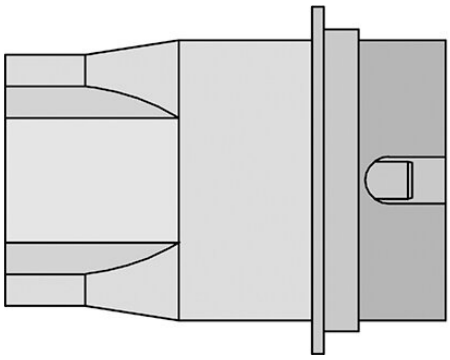

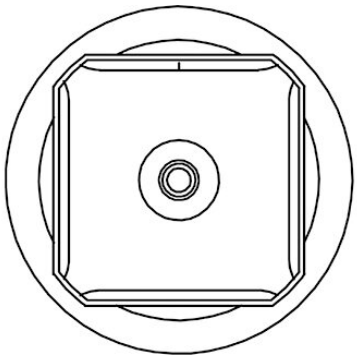

- met voorverwarmingsplaat 18 x 18 mm
- 4 zijden verwarmd

Artikelnr.	**WL16650**
Model	NQ-25
Fabrikant	WELLER
Fabrikant artikelnr.	T0058736814N
GPSR-fabrikantgegevens	WELLER Tools GmbH Carl-Benz-Strasse 2 DE-74354 Besigheim www.weller-tools.com
Verkoopeenheid	1 stuk
Inhoudseenheid	1 stuk
Productserie	NQ-heteluchtmondstuk
Tiplengte	18 mm
Tiplengte in inches	0,709 in
Tipbreedte	18 mm
Tipbreedte in inches	0,709 in
Puntvorm	hetelucht mondstuk
Tipuitlijning	recht
Bijpassend handstuk	HAP 2, HAP 3, HAP 3000