T51-LA6 Punta di saldatura attiva formato SOP 6LA

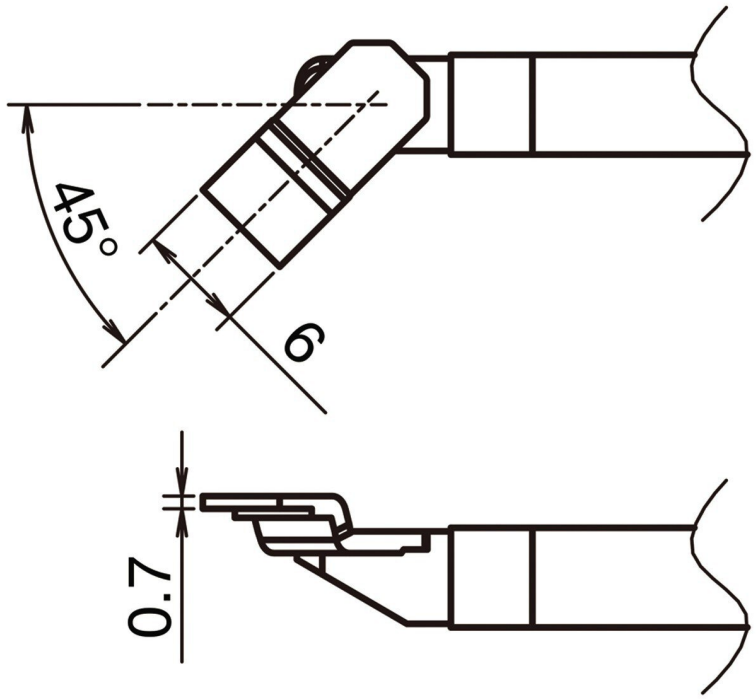

Punta di saldatura attiva HAKKO formato SOP 6LA

Articolo n.	**WL91964**
Produttore	HAKKO
Codice articolo del produttore	T51-LA6
Dati del produttore GPSR	TBK - Technisches Büro Kullik GmbH Industriestrasse 27 DE-56276 Großmaischeid www.kullik.com/
Larghezza	6 mm
Unità di vendita	1 Pezzo
Unità di contenuto	1 Pezzo

Serie di prodotti	T51
Angolo (punta di saldatura)	45 °
Allineamento della punta	Angolato
Manipolo corrispondente	FX-9705
Accessori coordinati	FX 9705
Conforme alle ESD	No