Punta per saldatura COMPOSIT 450°C formato 1.6D

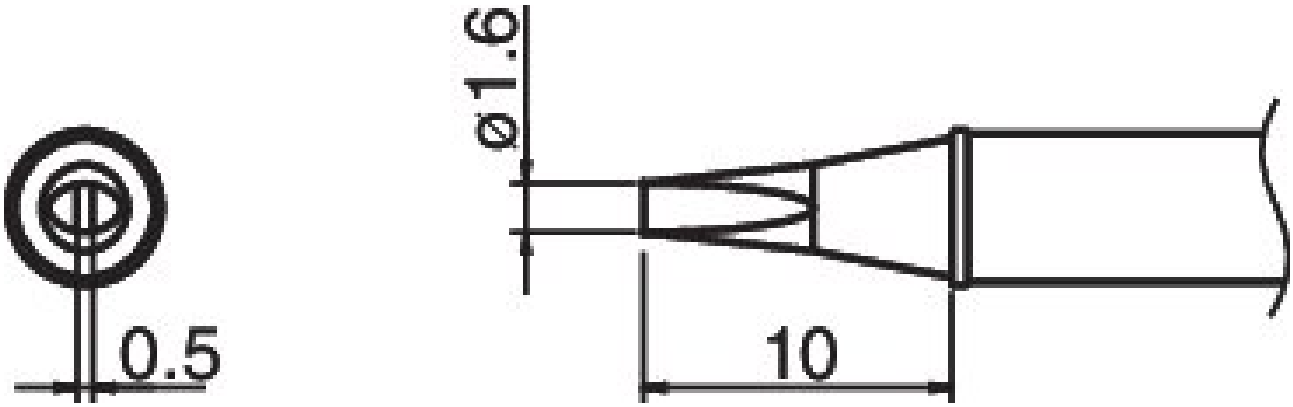

- per il saldatore HAKKO FX 1001

Articolo n.	**WL74912**
Produttore	HAKKO
Codice articolo del produttore	T31-01D16
Dati del produttore GPSR	TBK - Technisches Büro Kullik GmbH Industriestrasse 27 DE-56276 Großmaischeid www.kullik.com/
Lunghezza	220 mm
Larghezza	45 mm
Altezza	6 mm
Unità di vendita	1 Pezzo
Unità di contenuto	1 Pezzo
Serie di suggerimenti	T31
Conforme alle ESD	No