Punta per saldatura Formato 2.4D

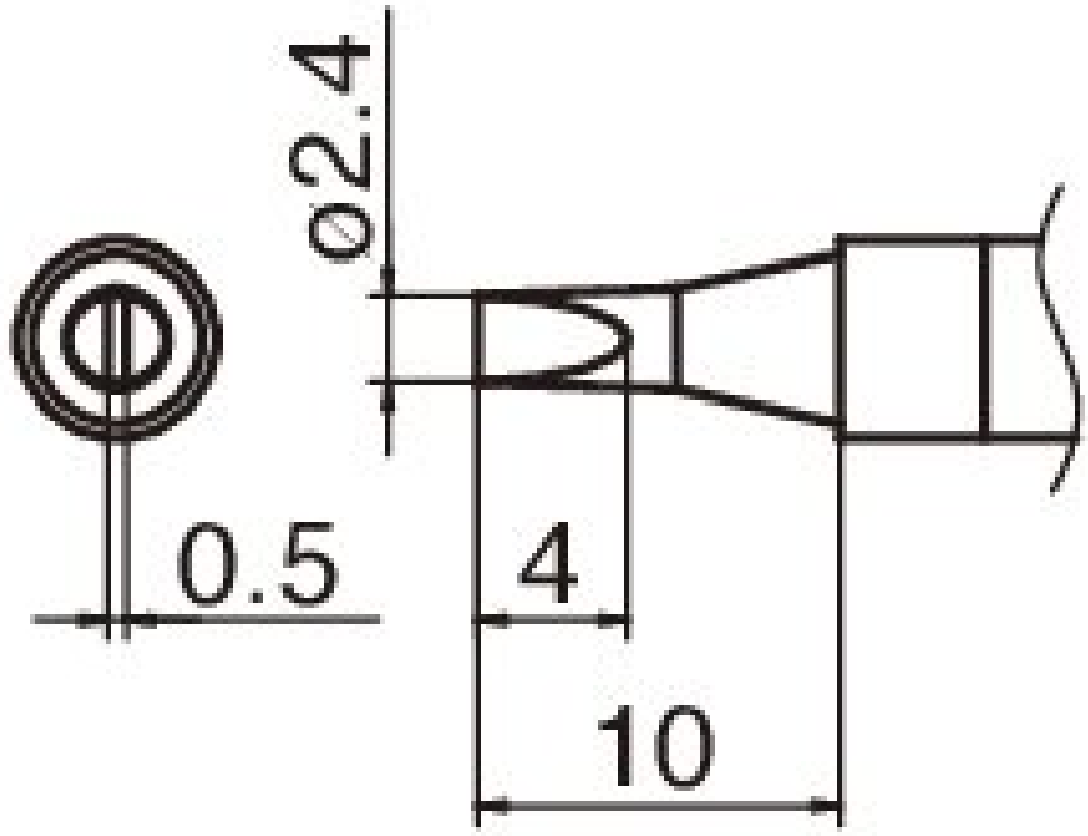

• per il saldatore HAKKO IoT FN 1101 / FN 1102 (ugello A - B 5233)

Articolo n.	**WL74838**
Produttore	HAKKO
Codice articolo del produttore	T36-D24
Dati del produttore GPSR	TBK - Technisches Büro Kullik GmbH Industriestrasse 27 DE-56276 Großmaischeid www.kullik.com/
Lunghezza	220 mm
Larghezza	45 mm
Altezza	6 mm

Unità di vendita	1 Pezzo
Unità di contenuto	1 Pezzo
Serie di suggerimenti	T36
Conforme alle ESD	No