Punta attiva per saldatura Format 21.2SP - Spatola

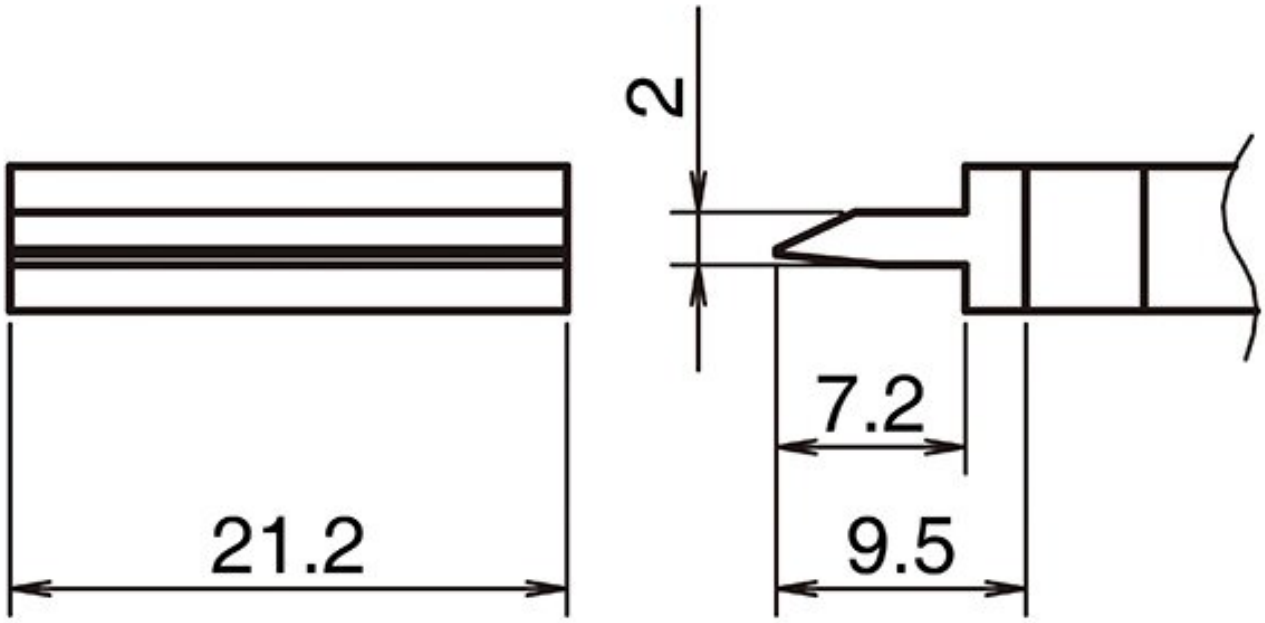

• per il saldatore HAKKO FX 9701

Articolo n.	**WL74304**
Produttore	HAKKO
Codice articolo del produttore	T39-SP212
Dati del produttore GPSR	TBK - Technisches Büro Kullik GmbH Industriestrasse 27 DE-56276 Großmaischeid www.kullik.com/
Lunghezza	9,5 mm
Larghezza	21,2 mm
Altezza	2 mm
Unità di vendita	1 Pezzo
Unità di contenuto	1 Pezzo
Incl. batteria	No
Serie di suggerimenti	T39
Forma della punta	smussato
Allineamento della punta	Smussata

Manipolo corrispondente	FX-971
Conforme alle ESD	No