Punta per saldatura R245, scalpello, 4x1,5 mm

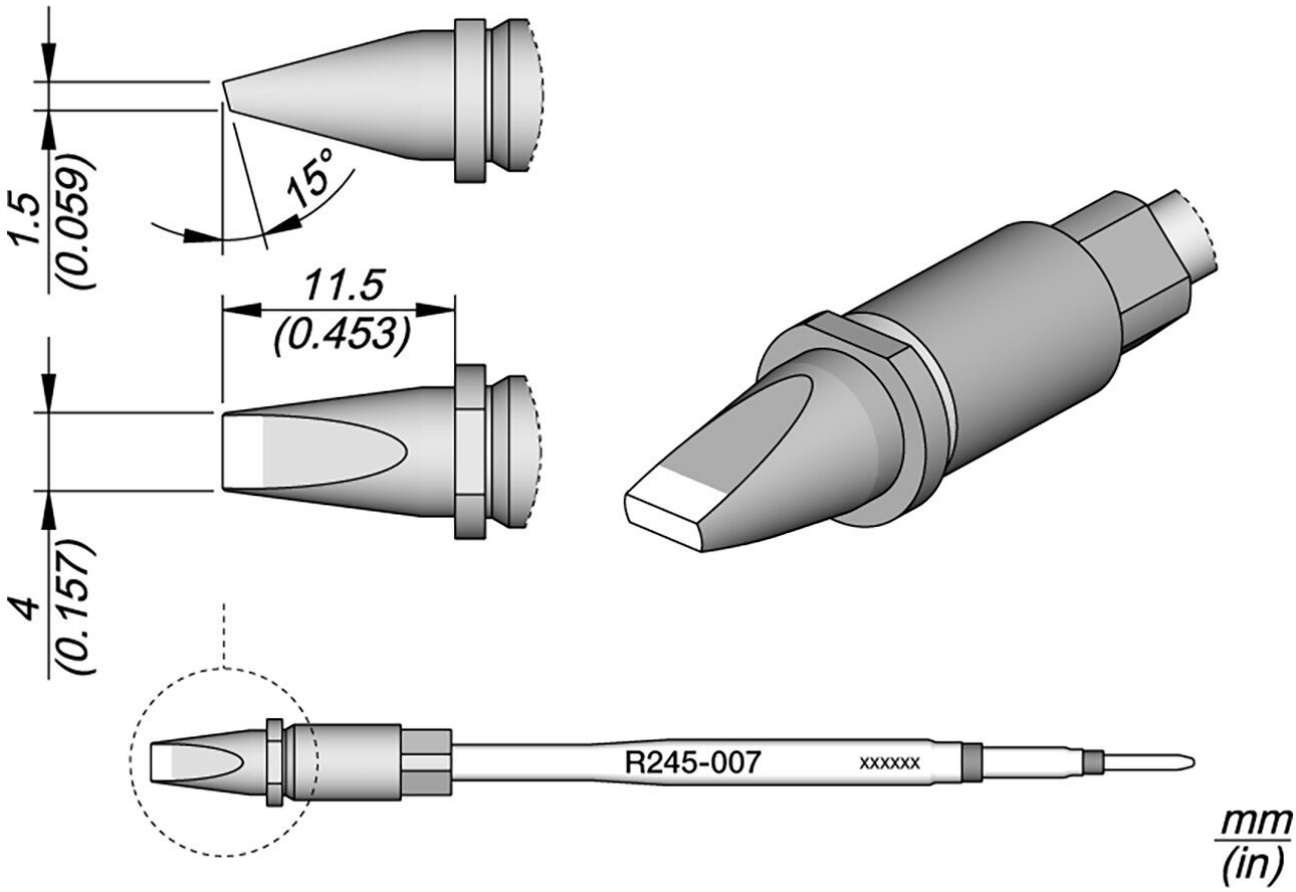

• per processi automatizzati
• per applicazioni di saldatura standard
• Il design include una sezione trasversale quadrata che centra perfettamente la punta di saldatura nel saldatore e garantisce un preciso posizionamento verticale
• grazie a questa sezione quadrata la punta di saldatura può essere inserita in 4 diverse posizioni, che possono essere cambiate a passi di 90°.

Articolo n.	**WL50751**
Modello	R245-007
Produttore	JBC
Codice articolo del produttore	R245007
Dati del produttore GPSR	JBC Soldering SL Ramón y Cajal 3 ES-08750 Molins De Rei

	www.jbctools.com
Unità di vendita	1 Pezzo
Unità di contenuto	1 Pezzo
Serie di prodotti	R245
Supporto coordinato	CS2R245
Punta per saldatura o punta per dissaldatura	punta di saldatura
Serie di suggerimenti	R245
Angolo (punta di saldatura)	15 °
Dimensioni della punta	4 x 1,5 mm
Lunghezza della punta	11,5 mm
Larghezza della punta	4 mm
Spessore della punta	1,5 mm
Applicazioni di punta	Uso universale
Forma della punta	scalpello
Allineamento della punta	Dritta
Manipolo corrispondente	TR245, TRA245
Conforme alle ESD	No