punta di saldatura a forma di scalpello, 2,5 x 1 mm

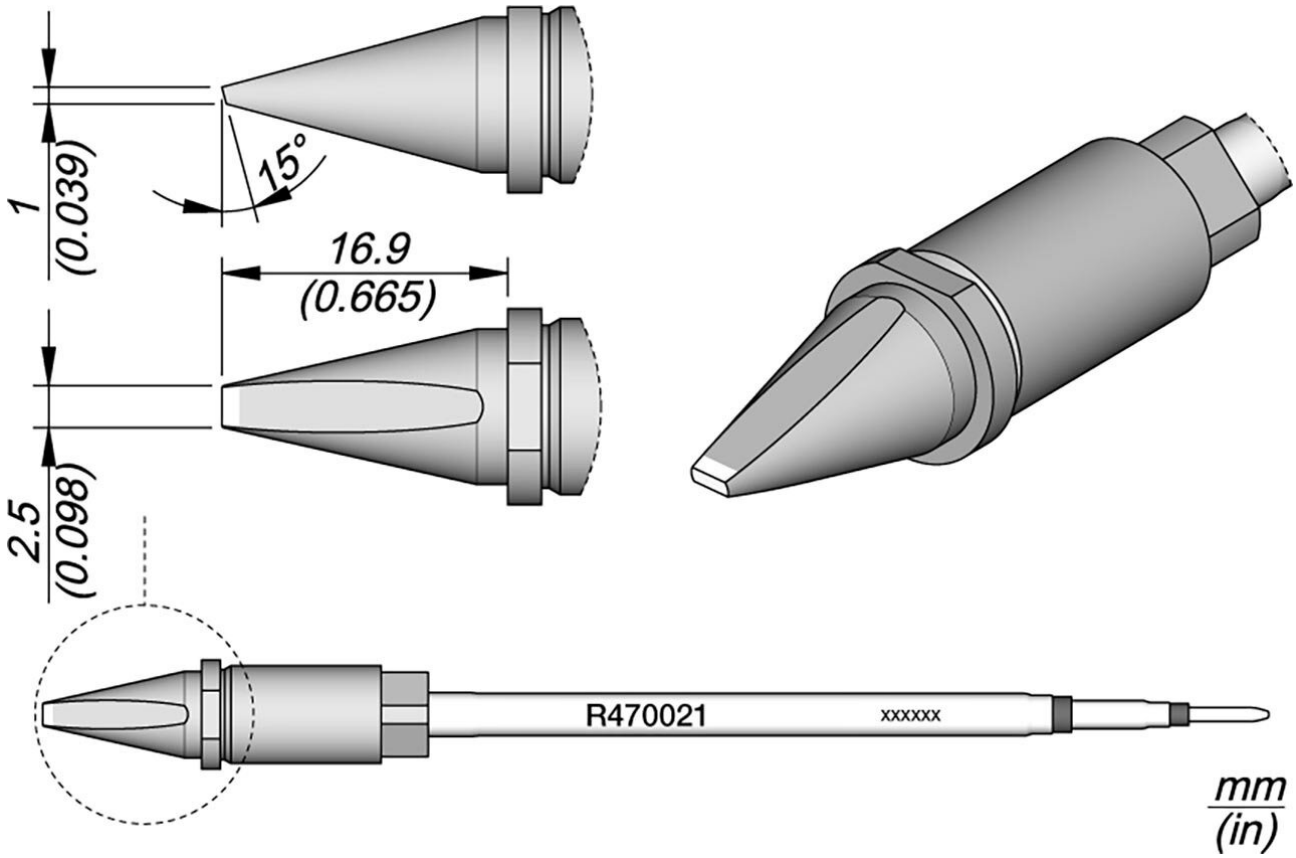

• per applicazioni ad alta intensità di calore
• sezione trasversale quadrata, che centra perfettamente la punta di saldatura nel saldatore e garantisce un preciso posizionamento verticale
• la punta di saldatura può essere inserita in 4 diverse posizioni, che possono essere cambiate a passi di 90°

Articolo n.	**WL46706**
Modello	R470-021
Produttore	JBC
Codice articolo del produttore	R470021
Dati del produttore GPSR	JBC Soldering SL Ramón y Cajal 3 ES-08750 Molins De Rei www.jbctools.com

Unità di vendita	1 Pezzo
Unità di contenuto	1 Pezzo
Serie di prodotti	R470
Supporto coordinato	CS2R470
Punta per saldatura o punta per dissaldatura	punta di saldatura
Serie di suggerimenti	R470
Angolo (punta di saldatura)	15 °
Dimensioni della punta	2,5 x 1 mm
Lunghezza della punta	16,9 mm
Larghezza della punta	2,5 mm
Spessore della punta	1 mm
Applicazioni di punta	General use
Forma della punta	scalpello
Allineamento della punta	Dritta
Manipolo corrispondente	TR470, TRA470
Conforme alle ESD	No