Ugello di dissaldatura per FR-400, 6,2 x 1,5 mm

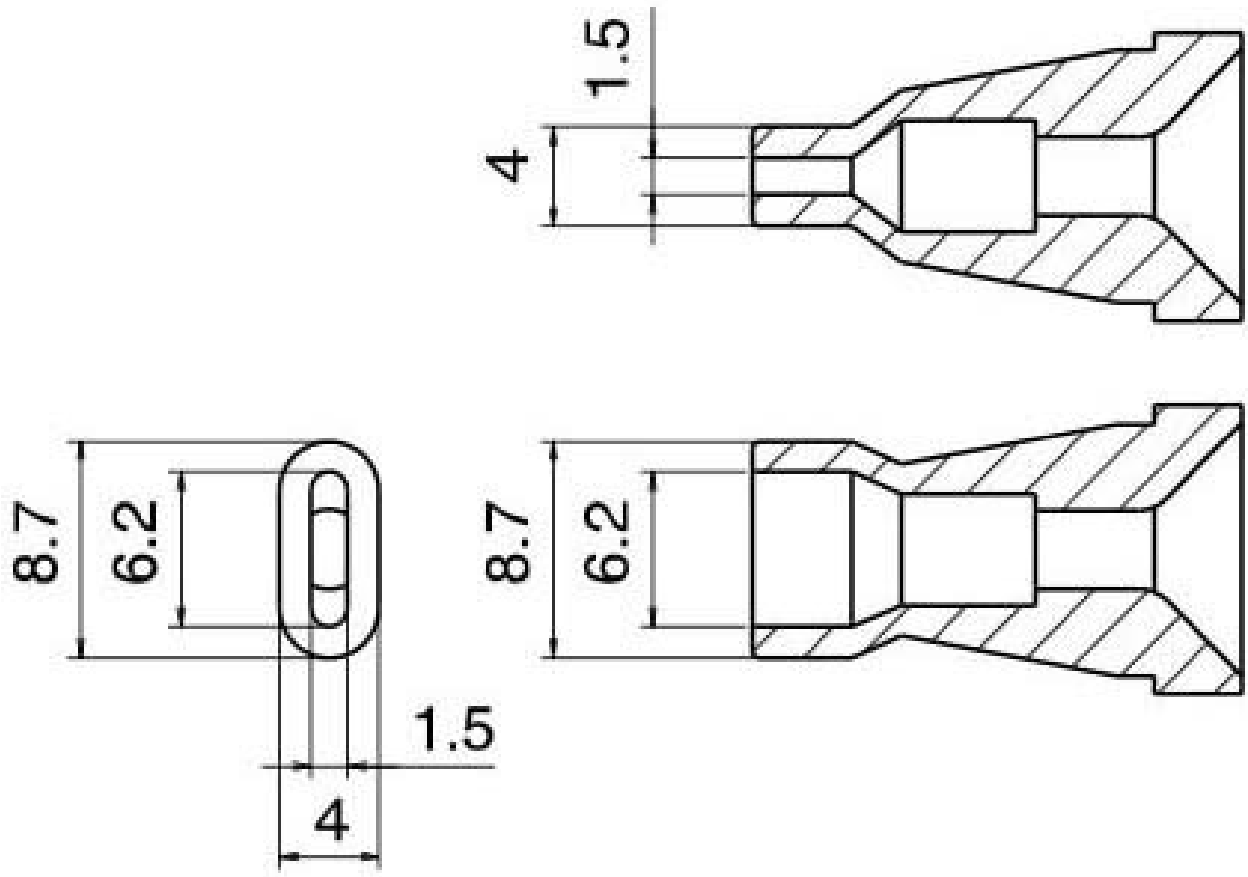

• per la pompa dissaldante HAKKO FR 4001

Articolo n.	**WL45656**
Modello	N60-09
Produttore	HAKKO
Codice articolo del produttore	N60-09
Dati del produttore GPSR	TBK - Technisches Büro Kullik GmbH Industriestrasse 27 DE-56276 Großmaischeid www.kullik.com/
Lunghezza	125 mm
Larghezza	45 mm

Altezza	15 mm
Unità di vendita	1 Pezzo
Unità di contenuto	1 Pezzo
Serie di prodotti	N60
Serie di suggerimenti	N60
Diametro interno	6,2 mm
Diametro esterno	8,7 mm
Forma della punta	rotonda
Allineamento della punta	Dritta
Manipolo corrispondente	FR-4003
Conforme alle ESD	No