Ugello di dissaldatura Ø 1,6 mm standard

N61-10

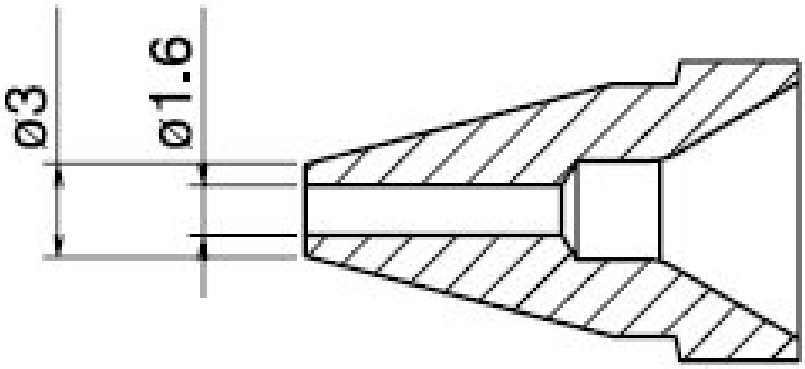

• per pompa dissaldante HAKKO FR 4101 / FR 301

Articolo n.	**WL45488**
Modello	N61-10
Produttore	HAKKO
Codice articolo del produttore	N61-10
Dati del produttore GPSR	TBK - Technisches Büro Kullik GmbH Industriestrasse 27 DE-56276 Großmaischeid www.kullik.com/
Lunghezza	125 mm
Larghezza	45 mm
Altezza	8 mm
Unità di vendita	1 Pezzo
Unità di contenuto	1 Pezzo
Serie di prodotti	N61
Serie di suggerimenti	N61
Diametro della punta di saldatura	1,6 mm
Forma della punta	rotonda

Allineamento della punta	Dritta
Manipolo corrispondente	FR-301, FR-410
Conforme alle ESD	No