Punta per saldatura R245, connettore a pin Ø1

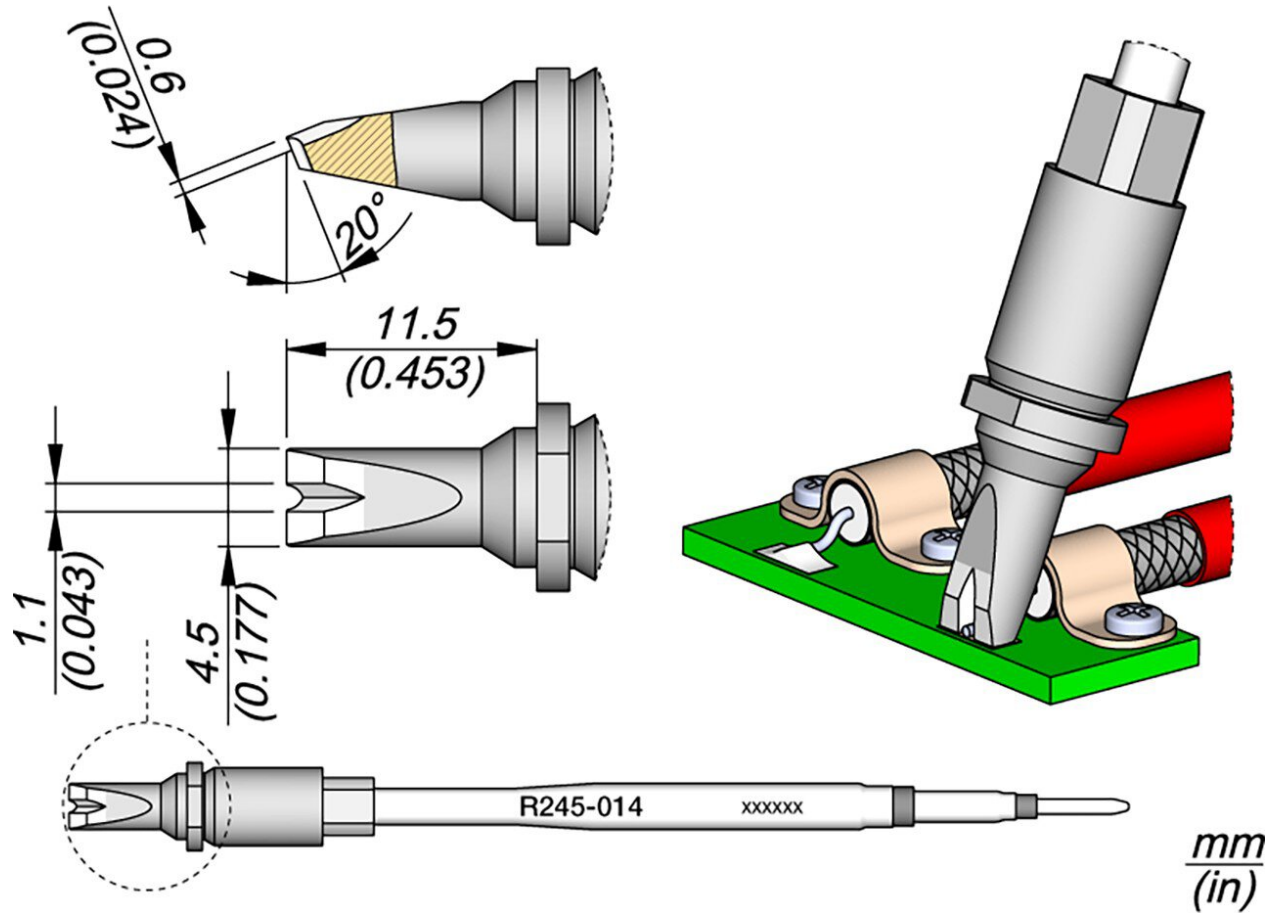

• progettato per l'utilizzo in processi di saldatura automatizzati
• Il nuovo design della cartuccia comprende una sezione trasversale quadrata che centra perfettamente la cartuccia nel saldatore e garantisce un preciso posizionamento verticale.
• Grazie a questa sezione quadrata, la cartuccia può essere utilizzata in 4 diverse posizioni, che possono essere cambiate a passi di 90°.
• I puntali della serie R245 sono disponibili in diverse forme e dimensioni e presentano gli stessi vantaggi di tutte le altre serie di cartucce.
• adatto per i saldatori TR245 e TRA245.

Articolo n.	**WL43583**
Modello	R245-014 / P1992
Produttore	JBC
Codice articolo del produttore	R245014

Dati del produttore GPSR	JBC Soldering SL Ramón y Cajal 3 ES-08750 Molins De Rei www.jbctools.com
Unità di vendita	1 Pezzo
Unità di contenuto	1 Pezzo
Larghezza interna	1,1 mm
Serie di prodotti	R245
Supporto coordinato	CS2R245
Punta per saldatura o punta per dissaldatura	punta di saldatura
Serie di suggerimenti	R245
Angolo (punta di saldatura)	20 °
Dimensioni della punta	4,5 x 0,6 mm
Lunghezza della punta	11,5 mm
Larghezza della punta	4,5 mm
Spessore della punta	0,6 mm
Applicazioni di punta	Saldatura di giunti e cavi spinati
Forma della punta	rotonda
Allineamento della punta	Smussata
Saldatore adatto	TR245, TRA245
Manipolo corrispondente	TR245, TRA245
Manipolo corrispondente	TR245, TRA245