Punta di saldatura R245, Pin-Connettore, Ø 1,5 mm, R245004

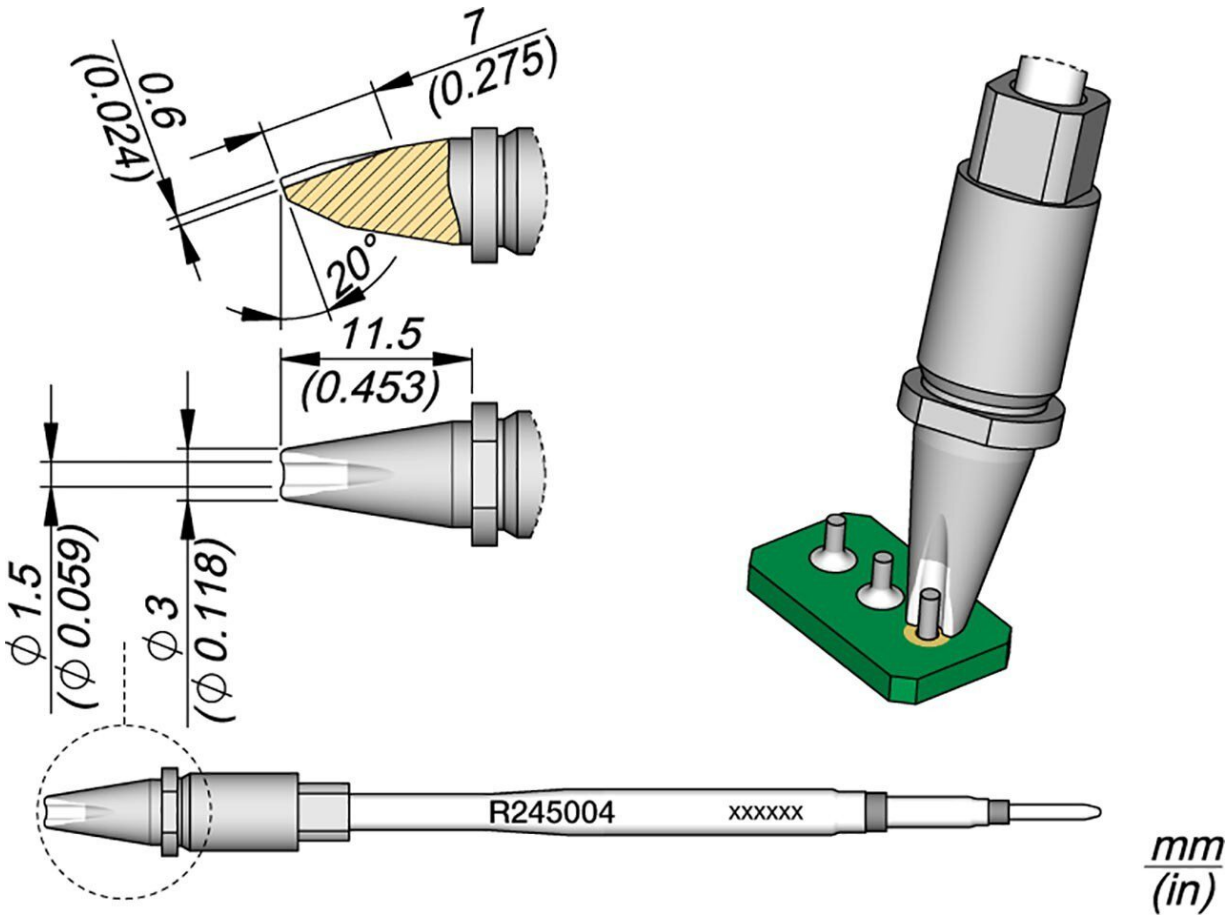

• per processi automatizzati
• per applicazioni di saldatura standard
• Il design include una sezione trasversale quadrata che centra perfettamente la punta di saldatura nel saldatore e garantisce un preciso posizionamento verticale
• grazie a questa sezione quadrata la punta di saldatura può essere inserita in 4 diverse posizioni, che possono essere cambiate a passi di 90°.

Articolo n.	**WL43422**
Modello	R245-004
Produttore	JBC
Codice articolo del produttore	R245004
Dati del produttore GPSR	JBC Soldering SL Ramón y Cajal 3

	ES-08750 Molins De Rei www.jbctools.com
Unità di vendita	1 Pezzo
Unità di contenuto	1 Pezzo
Serie di prodotti	R245
Supporto coordinato	CS2R245
Punta per saldatura o punta per dissaldatura	punta di saldatura
Serie di suggerimenti	R245
Angolo (punta di saldatura)	20 °
Diametro esterno	3 mm
Dimensioni della punta	Ø 1,5 x 0,6 mm
Lunghezza della punta	11,5 mm
Spessore della punta	0,6 mm
Diametro della punta di saldatura	1,5 mm
Applicazioni di punta	Saldatura di connettori a pin e cavi
Forma della punta	rotonda
Allineamento della punta	Smussata
Manipolo corrispondente	TR245, TRA245
Conforme alle ESD	No