Punta di saldatura diritta, a forma di scalpello, 1,6 mm

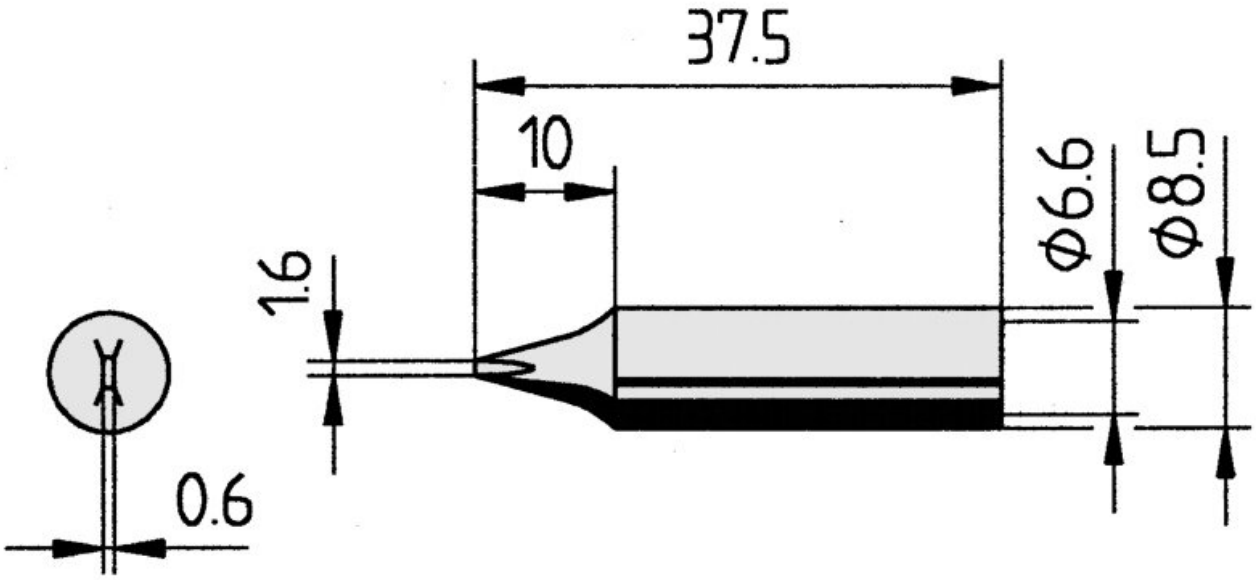

• Punta di saldatura continua, diritta, a forma di scalpello, larga 1,6 mm, con rivestimento ERSADUR-LF (saldatura senza piombo) con una maggiore durata per un maggiore fabbisogno di calore.
• adatto per le stazioni di saldatura ANANLOG 60, ANANLOG 60 A, ANANLOG 80, ANANLOG 80 A, DIGITAL 80 A, DIGITAL 2000 A versione con il saldatore Power tool, Multi-Pro, Multi-Sprint, Multi-TC e PTC 70, RDS 80, MICRO-CON 60 iA con il saldatore Power tool, TWIN 80 A con il saldatore Ergo

Articolo n.	**WL36052**
Modello	842YD-LF
Produttore	ERSA
Codice articolo del produttore	0842YDLF/SB
Dati del produttore GPSR	ERSA GmbH Leonhard-Karl-Strasse 24 DE-97877 Wertheim www.ersa.de
Lunghezza	38 mm
Lunghezza con imballaggio	90 mm
Larghezza con imballaggio	60 mm

Altezza con imballaggio	10 mm
Unità di vendita	1 Pezzo
Unità di contenuto	1 Pezzo
Lunghezza totale	37,5 mm
Serie di prodotti	842
Conforme alla direttiva RoHS	Sì
Serie di suggerimenti	842
Diametro interno (albero)	6,6 mm
Diametro esterno (albero)	8,5 mm
Diametro della punta di saldatura	1,6 mm
Forma della punta	scalpello
Allineamento della punta	Dritta
Rivestimento della punta di saldatura	Punta Di Saldatura Continua
Manipolo corrispondente	BASIC TOOL, ERGO TOOL, MULTI-PRO, MULTI-SPRINT, MULTI-TC, POWER-TOOL, PTC 70
Conforme alle ESD	No