Telaio da tavolo ESD Standard Sintro, regolabile manualmente con viti di fissaggio, telaio grigio chiaro, 1530 x 750 mm

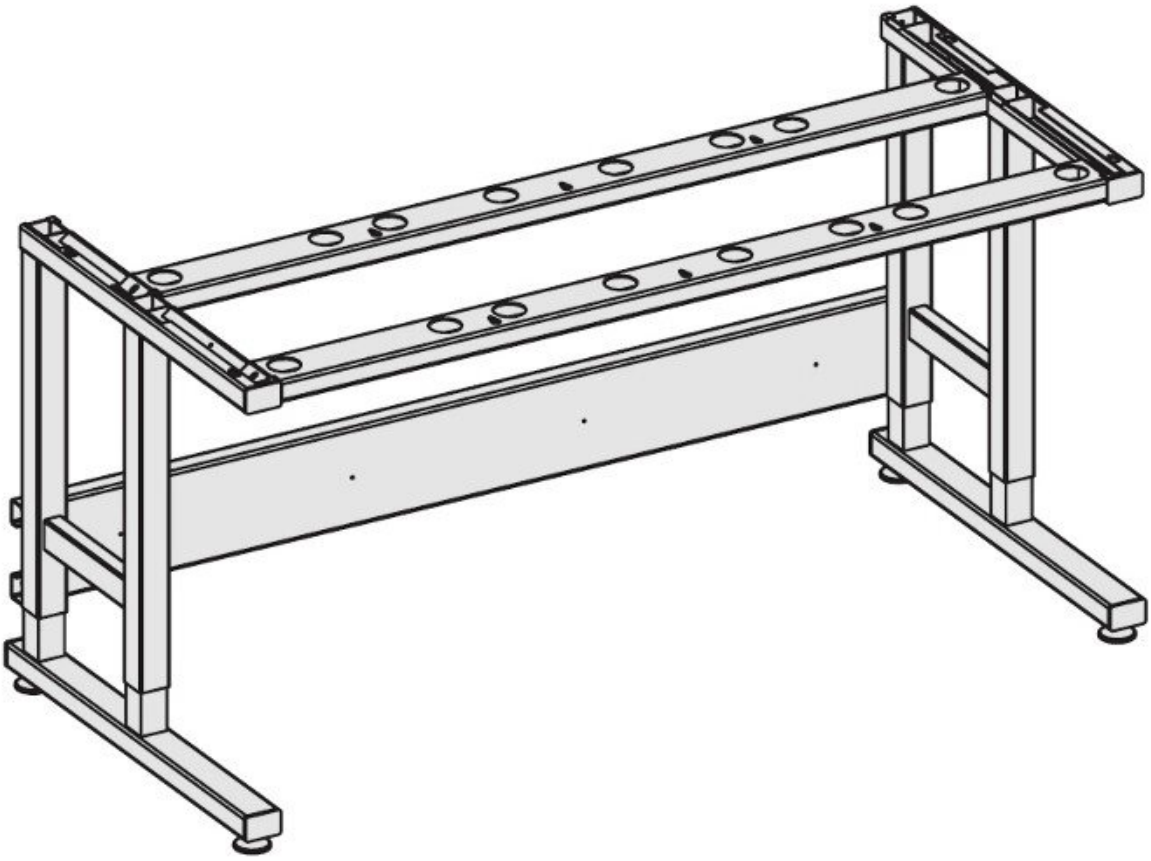

Il telaio da tavolo ESD di Karl soddisfa tutti gli standard prescritti per un posto di lavoro conforme alle norme ESD in un EPA per garantire un lavoro sicuro con componenti elettronici sensibili.

- Regolazione in altezza con viti di fissaggio
- robusta costruzione in acciaio tubolare
- Elementi di compensazione dell'altezza nella sezione del piede
- Il piano di lavoro può essere caricato con 200 kg di carico uniformemente distribuito
- Sicuro ESD

Articolo n.	**WL31348**
Modello	26.025.70
Linea di modelli	Sintro

Produttore	KARL
Codice articolo del produttore	26.025.70
Dati del produttore GPSR	Andreas KARL GmbH & Co. KG Hauptstraße 26 DE-85777 Fahrenzhausen www.karl.eu
Larghezza	1530 mm
Profondità	750 mm
Unità di vendita	1 Pezzo
Unità di contenuto	1 Pezzo
Informazioni sul colore del produttore	grigio chiaro
Colore	Grigio
Tipo di regolazione dell'altezza	Viti Di Fissaggio
Altezza regolabile	740 – 1140 mm
Materiale (telaio)	Acciaio
Capacità di carico	200 kg
Conforme alle ESD	Si