punta di saldatura conica, D: 0,5 mm, dritta, rotonda

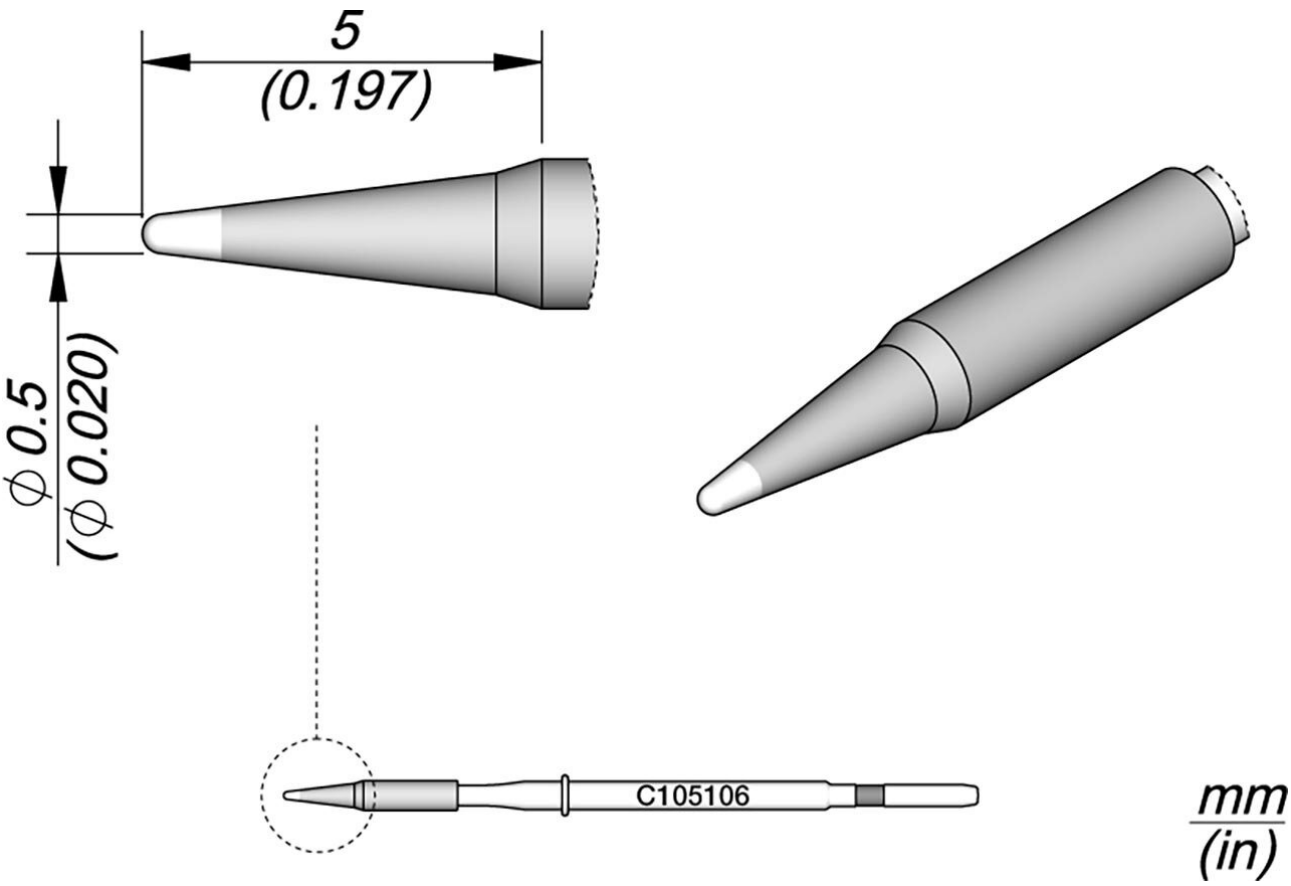

Le punte per saldatura della serie C105 sono le punte più piccole della serie JBC e sono ideali per saldare e riparare componenti molto piccoli. Sono compatibili con i manipoli nano NT105 e NP105

Articolo n.	**WL25864**
Modello	C105-106
Produttore	JBC
Codice articolo del produttore	C105106
Dati del produttore GPSR	JBC Soldering SL Ramón y Cajal 3 ES-08750 Molins De Rei www.jbctools.com
Lunghezza con imballaggio	106 mm
Larghezza con imballaggio	45 mm

Altezza con imballaggio	12 mm
Unità di vendita	1 Pezzo
Unità di contenuto	1 Pezzo
Serie di prodotti	C105
Serie di suggerimenti	C105
Incl. riscaldamento integrato	Sì
Lunghezza della punta	5 mm
Diametro della punta di saldatura	0,5 mm
Forma della punta	conico
Allineamento della punta	Dritta
Pinzette dissaldanti abbinate	NT105, NP105
Manipolo corrispondente	NP105, NT105
Manipolo corrispondente	NT105, NP105
Conforme alle ESD	No