Ugello di dissaldatura D: 0,8 mm, foro passante

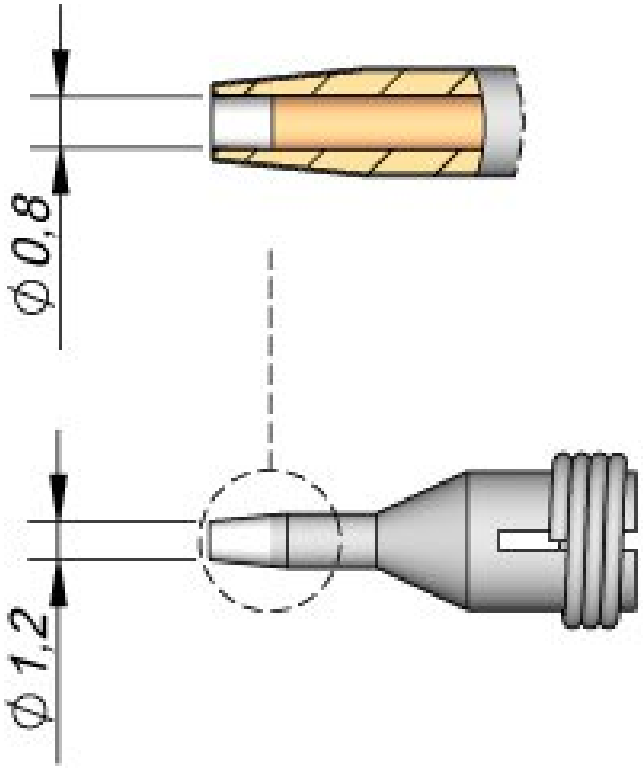

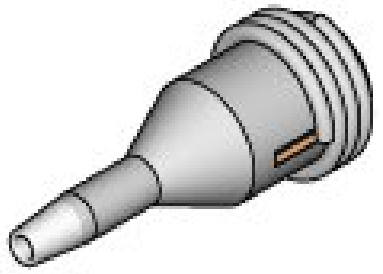

C360-002
Ø max. pin = 0,6

- riscaldamento immediato ed eccellente trasferimento di calore
- Modalità sleep e sleep
- collegabile a

Articolo n.	**WL25287**
Modello	C360-002
Produttore	JBC
Codice articolo del produttore	C360002
Dati del produttore GPSR	JBC Soldering SL Ramón y Cajal 3 ES-08750 Molins De Rei www.jbctools.com
Lunghezza con imballaggio	60 mm
Larghezza con imballaggio	35 mm

Altezza con imballaggio	35 mm
Unità di vendita	1 Pezzo
Unità di contenuto	1 Pezzo
Serie di prodotti	C360
Serie di suggerimenti	C360
Diametro interno	0,8 mm
Diametro esterno	1,2 mm
Applicazioni di punta	per perno, D max: 0,6 mm
Forma della punta	tipo Speciale
Allineamento della punta	Dritta
Manipolo corrispondente	DS360
Conforme alle ESD	No