Punta di saldatura serie SxV, a forma di zoccolo 3,47 x 12,2 mm

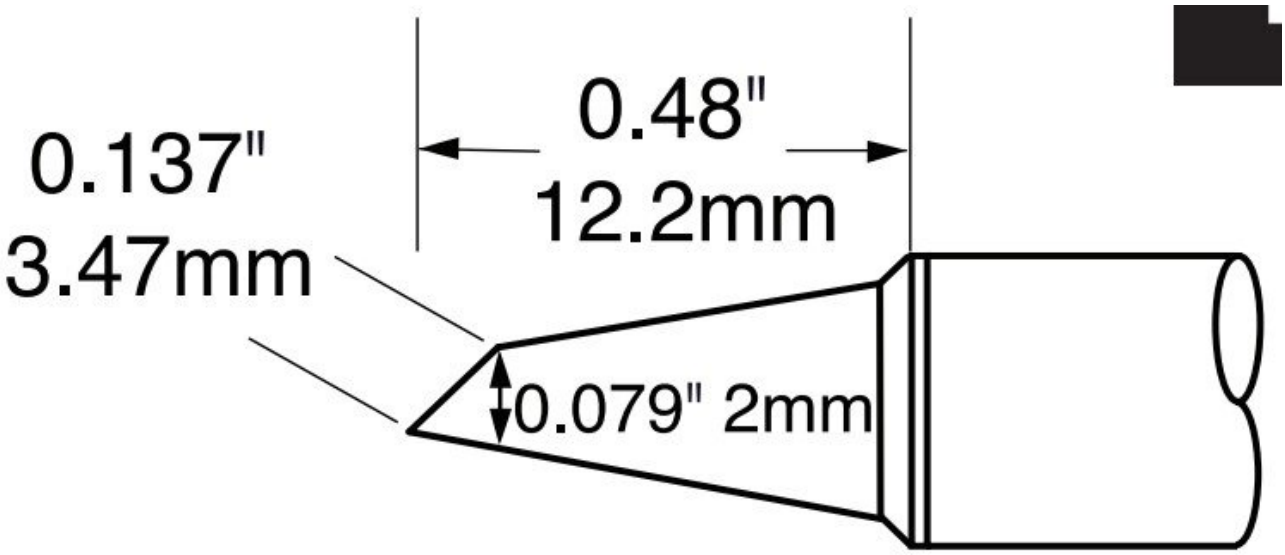

Le punte di saldatura SxV sono il programma standard di punte di saldatura per i sistemi di saldatura Metcal delle serie PS-900/MFR1100, MFR-2210 e MFR-1351. La seconda lettera del codice prodotto indica la serie di temperatura. La serie SFV ha una temperatura nominale di 390 ˚C. Metcal raccomanda la serie SFV per la maggior parte delle applicazioni. Tuttavia, la famiglia offre anche una serie a temperatura più elevata, denominata SCV, con temperatura nominale di 450 ˚C, per applicazioni ad alta temperatura e termicamente impegnative. La serie STV ha una temperatura nominale di 330 ˚C per applicazioni a bassa sollecitazione. Può essere utilizzata con saldature al piombo e senza piombo. La tecnologia SmartHeat® di Metcal regola automaticamente i livelli di potenza per ogni processo di saldatura.

- per la maggior parte delle applicazioni standard
- adatto per i manipoli dei sistemi PS e MFR

Articolo n.	**WL24769**
Modello	SFV-DRH420A
Produttore	OKI
Codice articolo del produttore	SFV-DRH420A
Dati del produttore GPSR	OK International Ltd Eagle Close, Chandlers Ford GB-SO53 4NF Hampshire www.ok-international.com

Unità di vendita	1 Pezzo
Unità di contenuto	1 Pezzo
Serie di prodotti	Serie SxV
Temperatura (max.)	421 °C
Serie di suggerimenti	SxV
Lunghezza della punta	12,2 mm
Larghezza della punta	3,47 mm
Diametro della punta di saldatura	3,47 mm
Forma della punta	forma di zoccolo
Allineamento della punta	Dritta
Temperatura della punta	421 °C
Conforme alle ESD	No

Altre versioni

Articolo n.	Temperatura (max.)
WL24769	**421 °C**