NQT25 Ugello per aria calda, 4 lati riscaldati, 18 x 18 mm

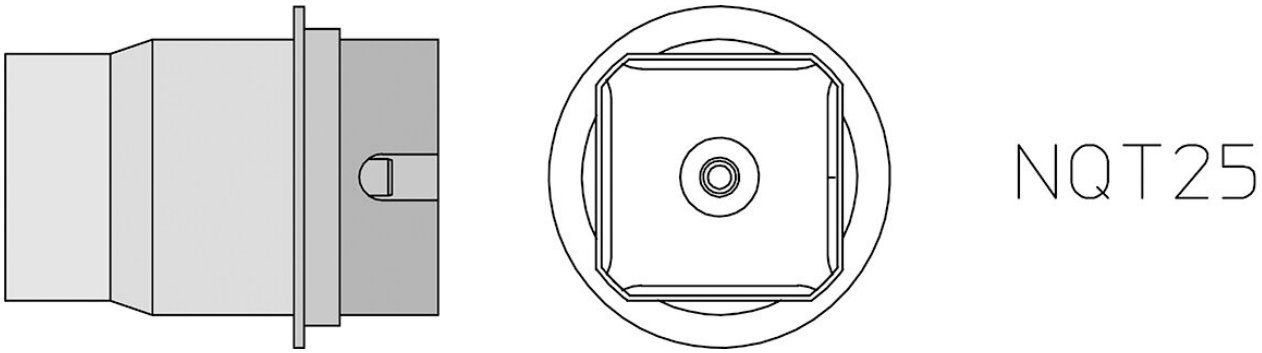

- per il tipo TQFP, senza bordo sporgente
- 4 lati riscaldati
- con piastra di preriscaldamento 18 x 18 mm

Articolo n.	**WL23641**
Modello	NQT-25
Produttore	WELLER
Codice articolo del produttore	T0058750742N
Dati del produttore GPSR	WELLER Tools GmbH Carl-Benz-Strasse 2 DE-74354 Besigheim www.weller-tools.com
Unità di vendita	1 Pezzo
Unità di contenuto	1 Pezzo
Serie di prodotti	NQT ugello aria calda
Lunghezza della punta	18 mm
Lunghezza della punta in pollici	0,709 in
Larghezza della punta	18 mm
Larghezza della punta in pollici	0,709 in
Forma della punta	ugello aria calda
Allineamento della punta	Dritta
Manipolo corrispondente	HAP 2, HAP 3, HAP 3000