Punta di saldatura per FM2027 e FM2028, 5,1 x 4,6 mm

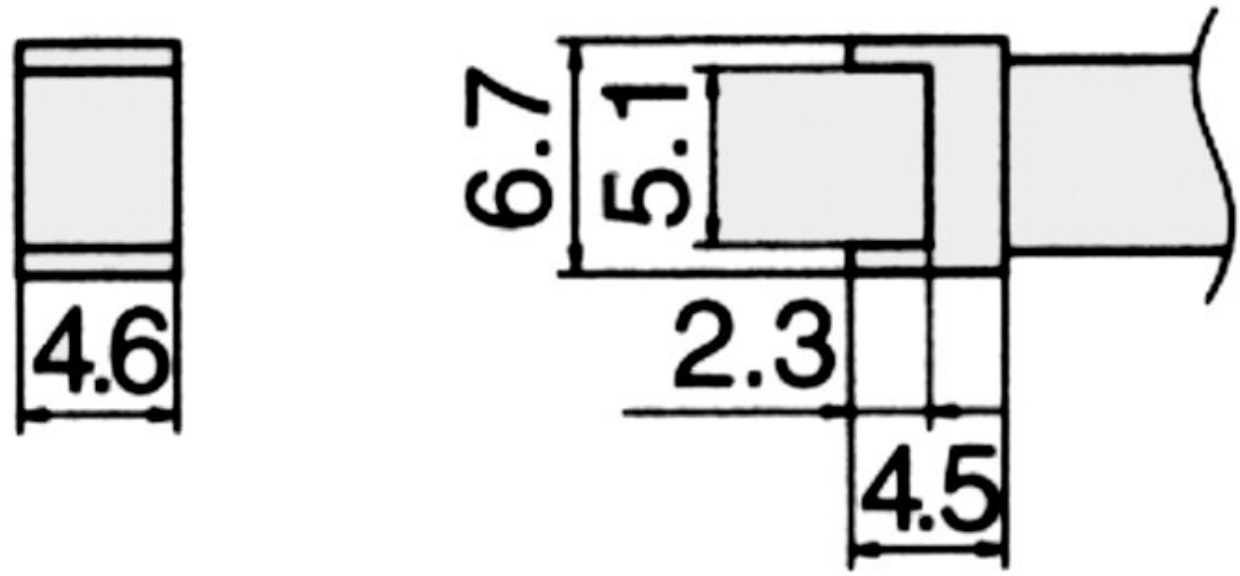

con riscaldamento integrato

Articolo n.	**WL23162**
Modello	T12-1001
Produttore	HAKKO
Codice articolo del produttore	T15-1001
Dati del produttore GPSR	TBK - Technisches Büro Kullik GmbH Industriestrasse 27 DE-56276 Großmaischeid www.kullik.com/
Unità di vendita	1 Pezzo
Unità di contenuto	1 Pezzo
Serie di prodotti	T12
Serie di suggerimenti	T15
Dimensioni della punta	5,1 x 4,6 mm
Applicazioni di punta	per CI Dual-in-Line
Forma della punta	scalpello
Allineamento della punta	Dritta

Manipolo corrispondente	FM-2027, FM-2028
Conforme alle ESD	No